living
bpc
bonprix collection

959355

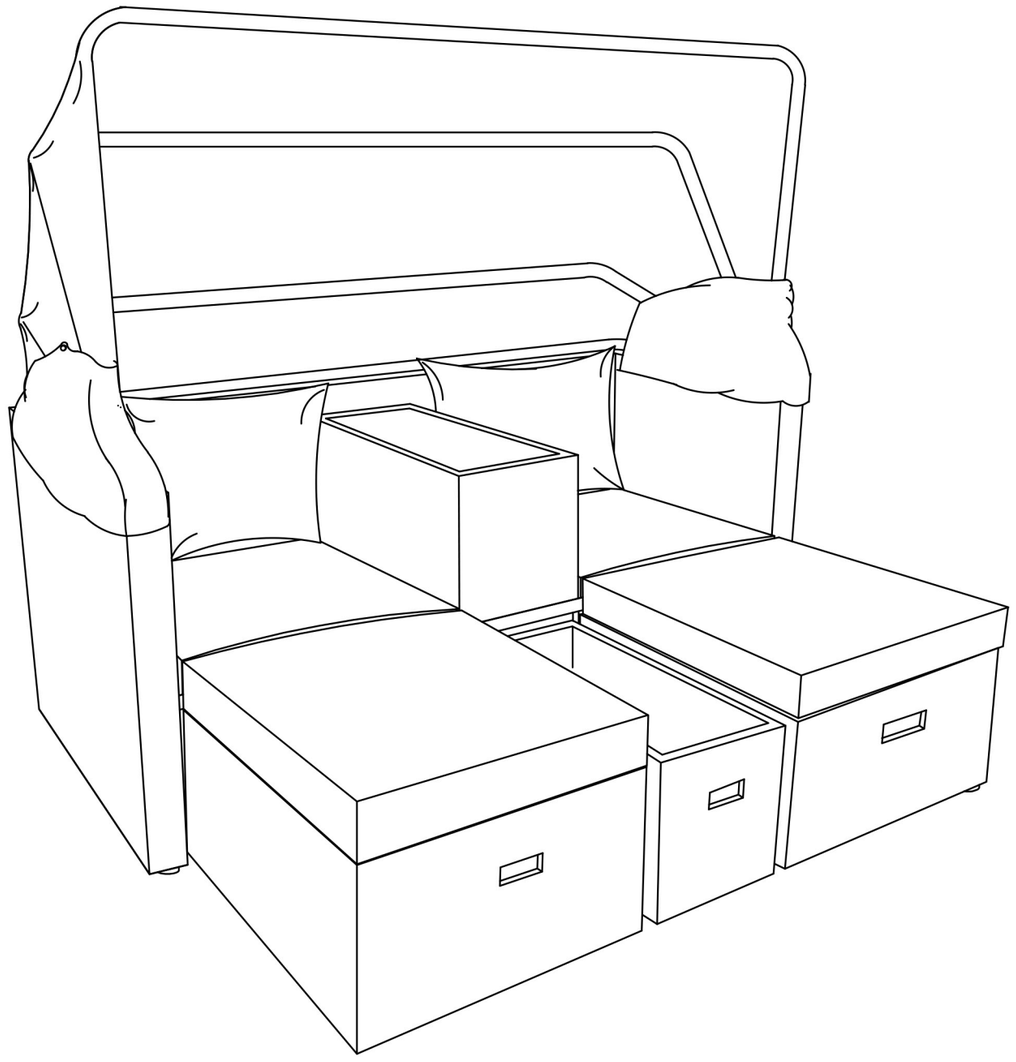

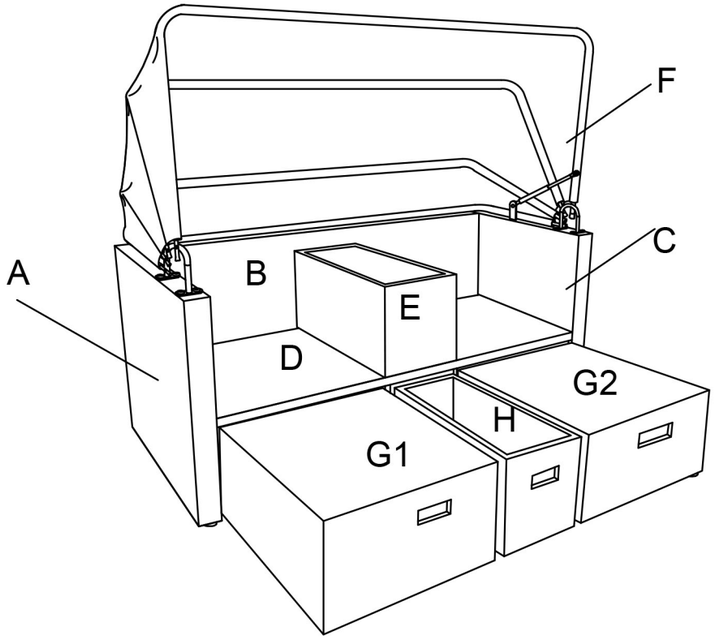

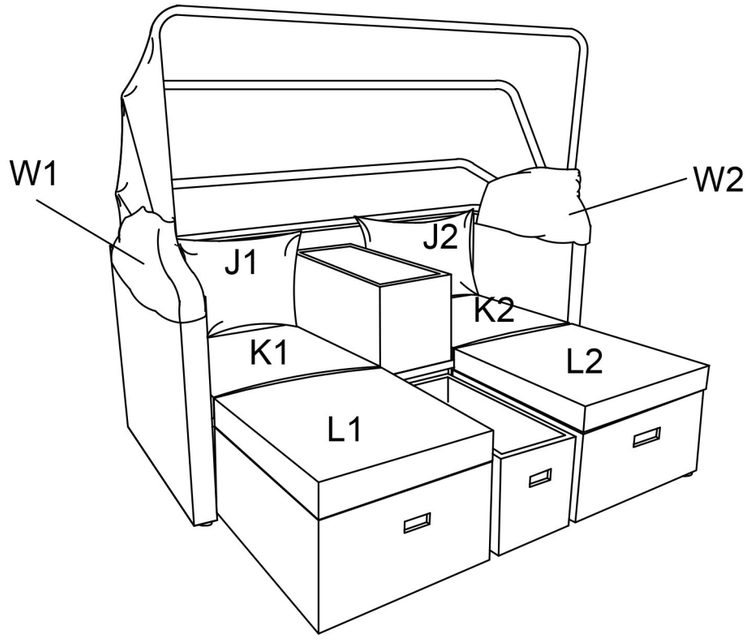

A X 1	
B X 1	
C X 1	
D X 1	
E X 1	
F X 1	
G X 2	
H X 1	
J X 2	
K X 2	
L X 2	
W X 2	

M X 2	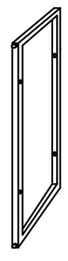
N X 1	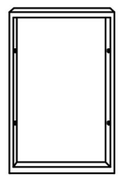

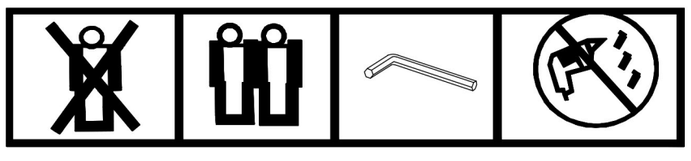

PX 9 M6*35mm	Q X 8 M6*30mm	R X 2 M6*25mm	S X 8 M6*15mm	T X 29	U X 2	V X 2	M6	S*1

Bitte ziehen Sie die Schrauben während der Montage noch nicht fest. Die Schrauben erst in ihrer Position fixieren und am Ende der Montage alle Schrauben festziehen.

P X 2	T X 2

1

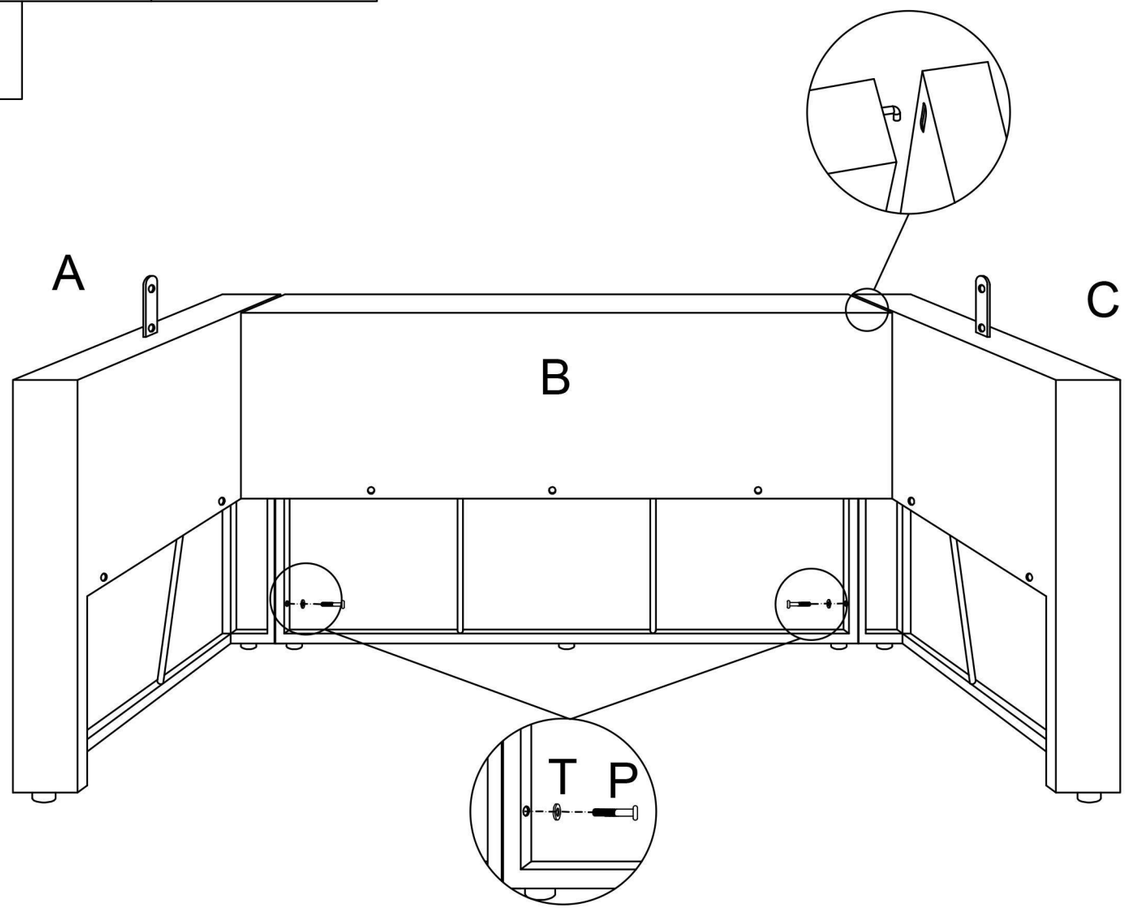

PX 7	T X 7

2

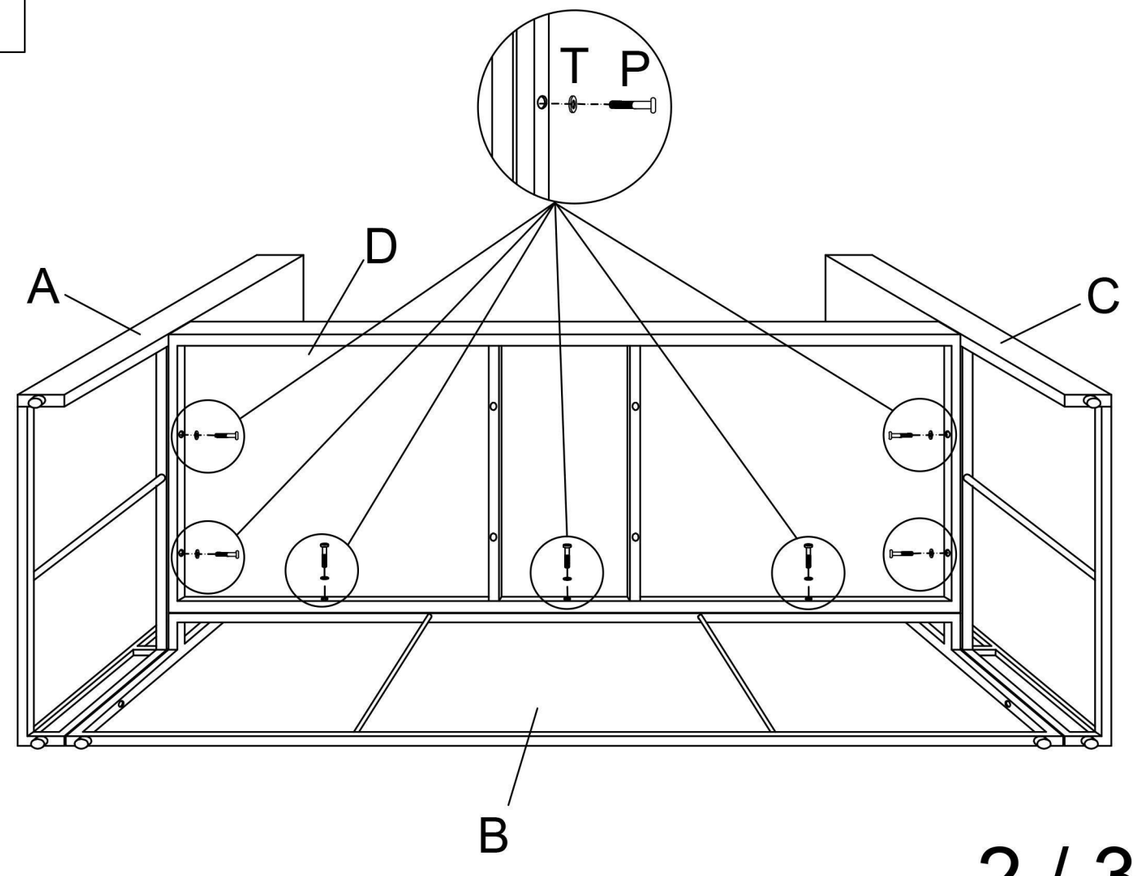

QX 8	T X 8

3

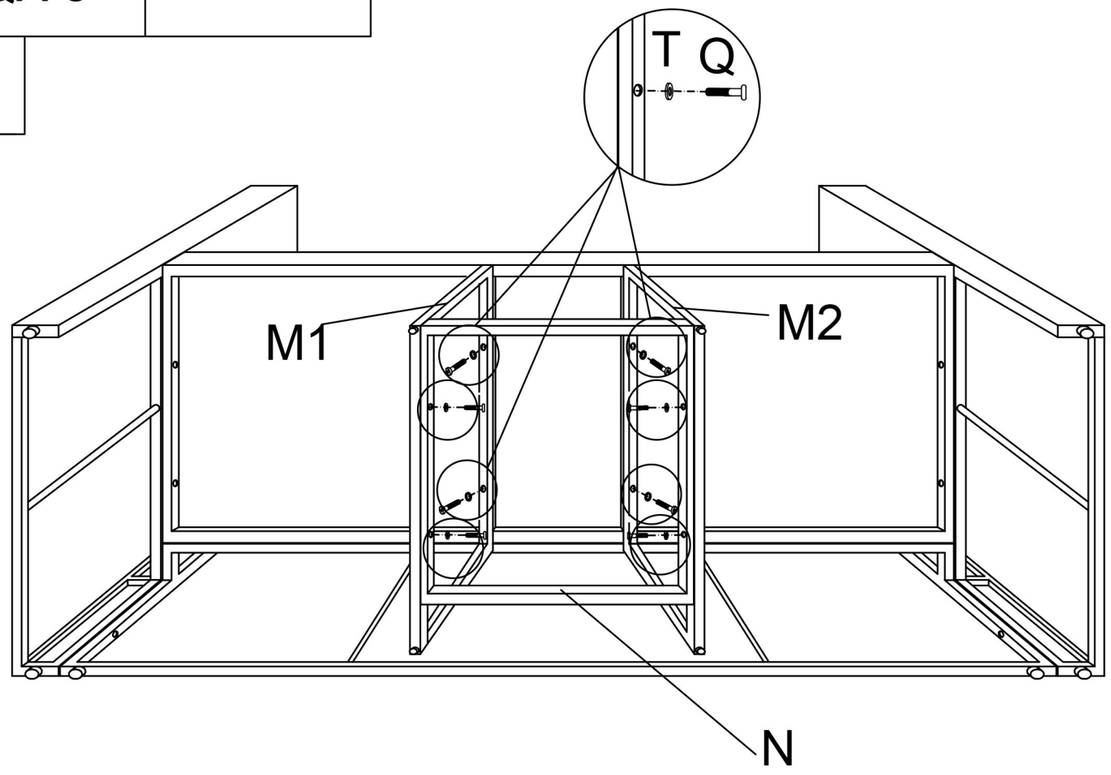

5

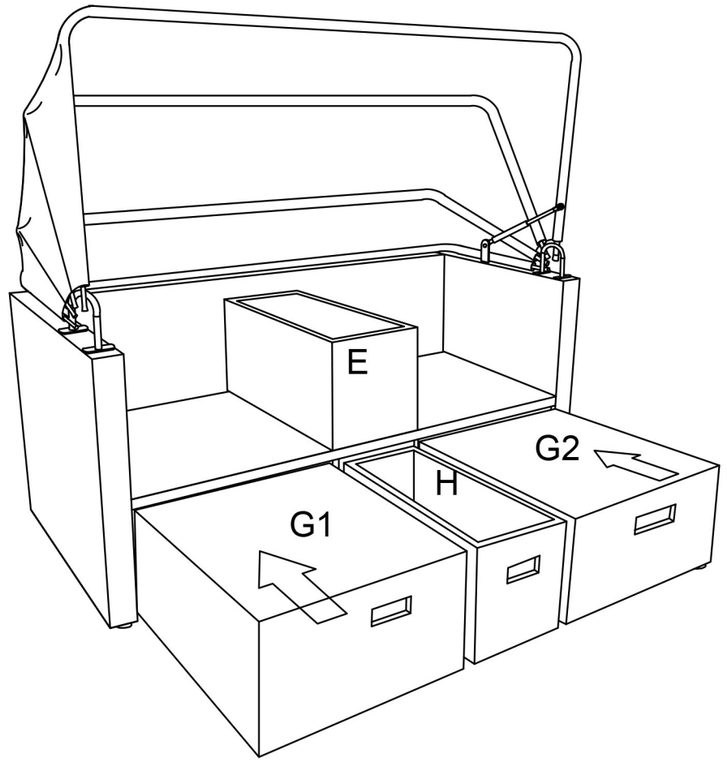

RX 2	S X 8	T X 12	U X 2	V X 2

4

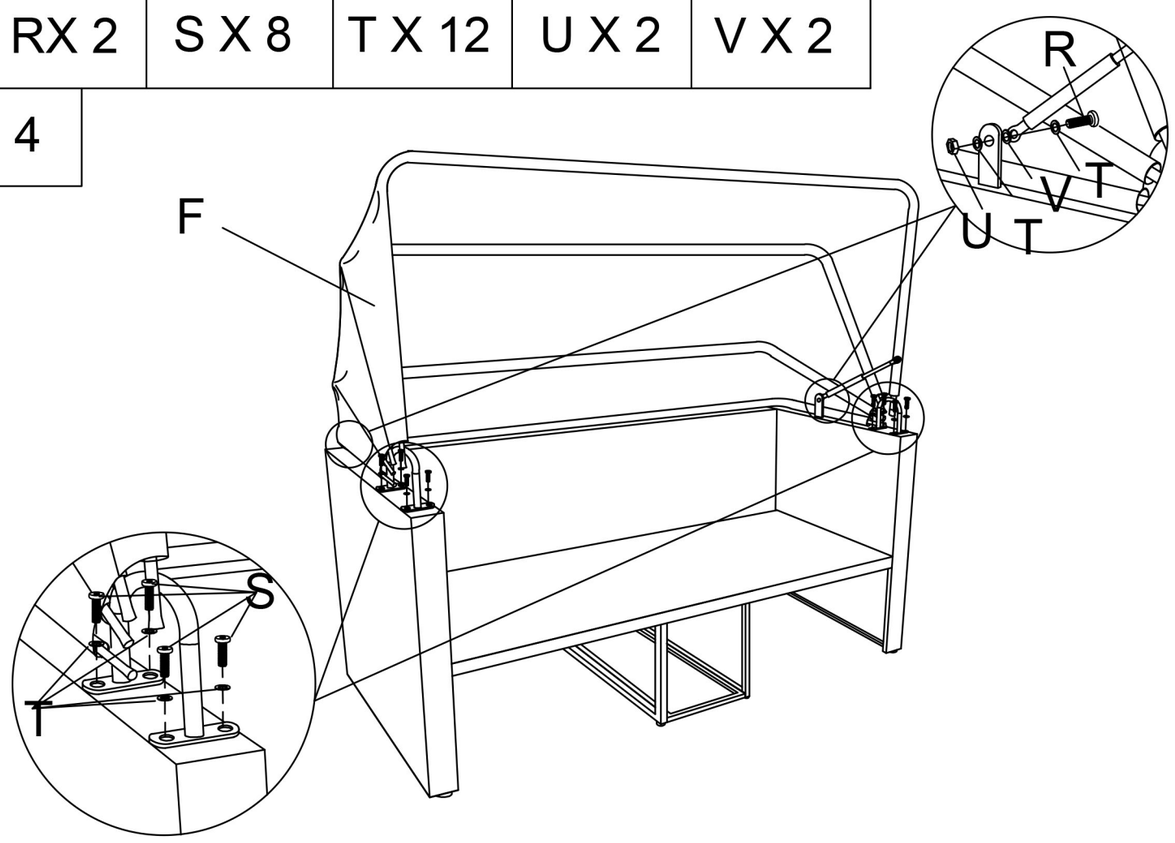

6

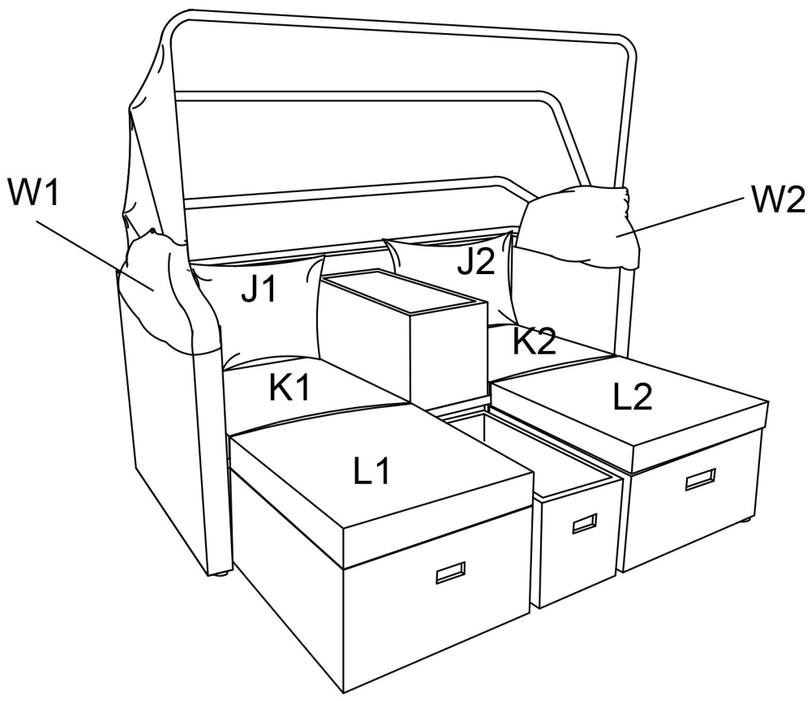

Sofa Max Loading:220kgs
Footrest Max Loading:110kgs