living
b p c
bonprix collection

956540

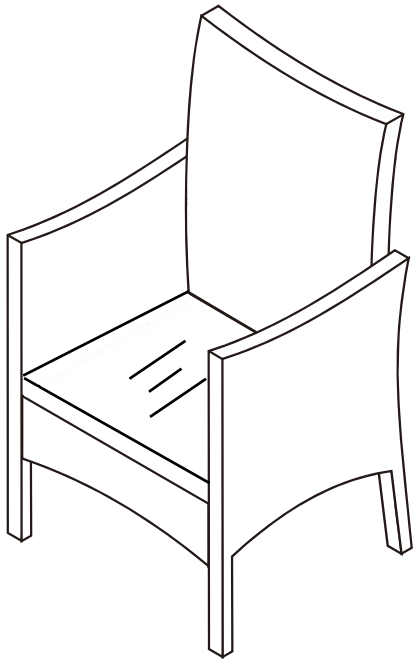

A	X	1
B	X	1
C	X	1
D	X	1
M	X	1

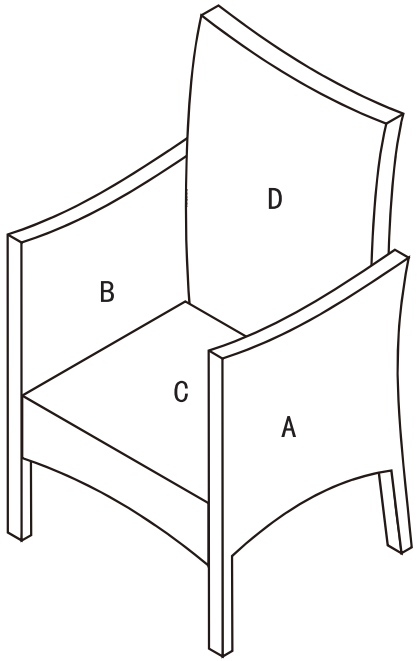

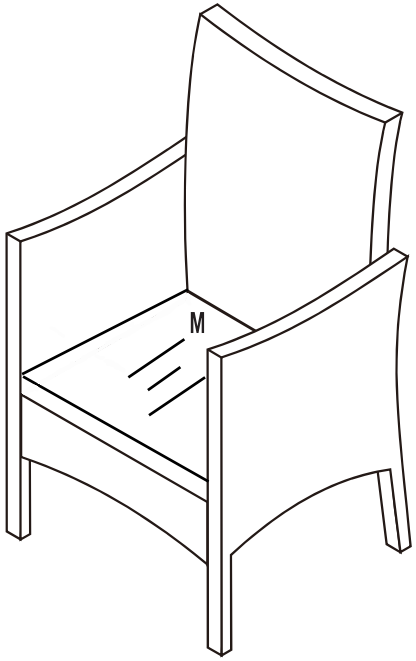

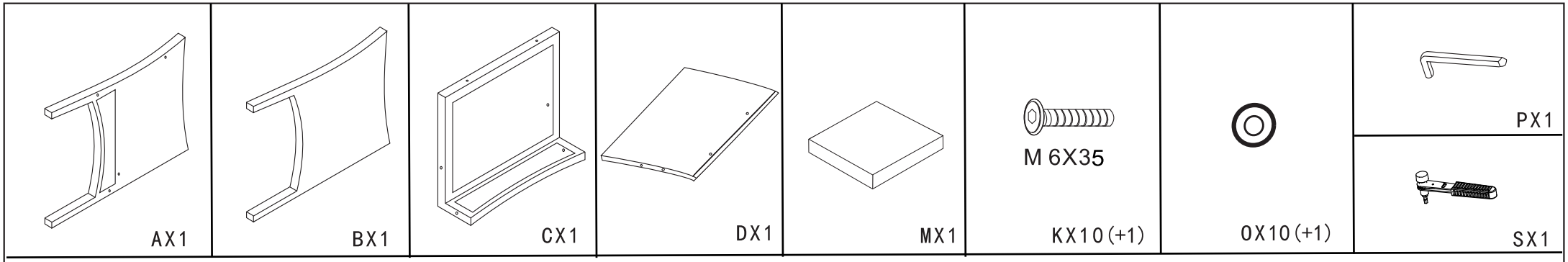

Bitte ziehen Sie die Schrauben während der Montage noch nicht festDie Schrauben erst in ihrer Position fixieren und am Ende der Montage alle Schrauben festziehen.

KX2	OX2

1

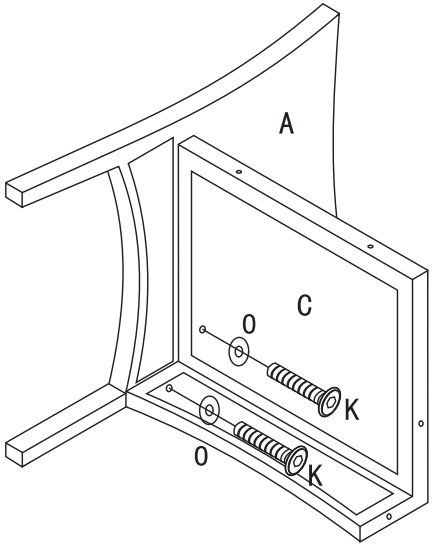

KX2	OX2

2

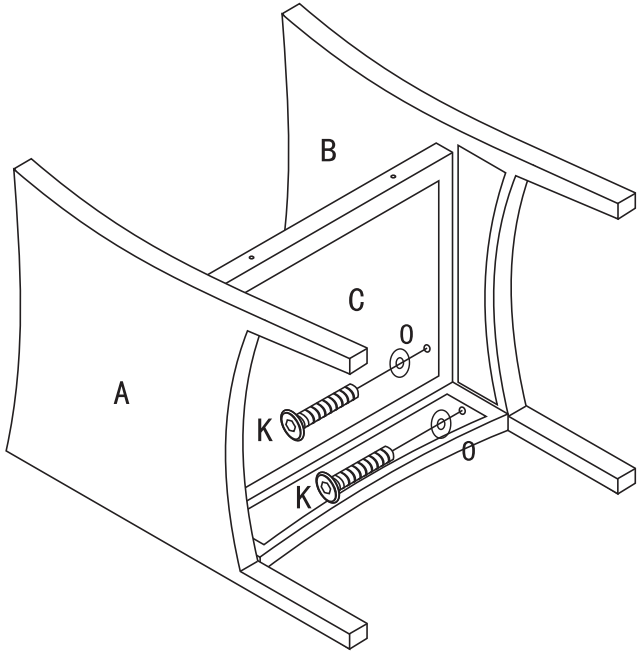

KX6 | OX6

3

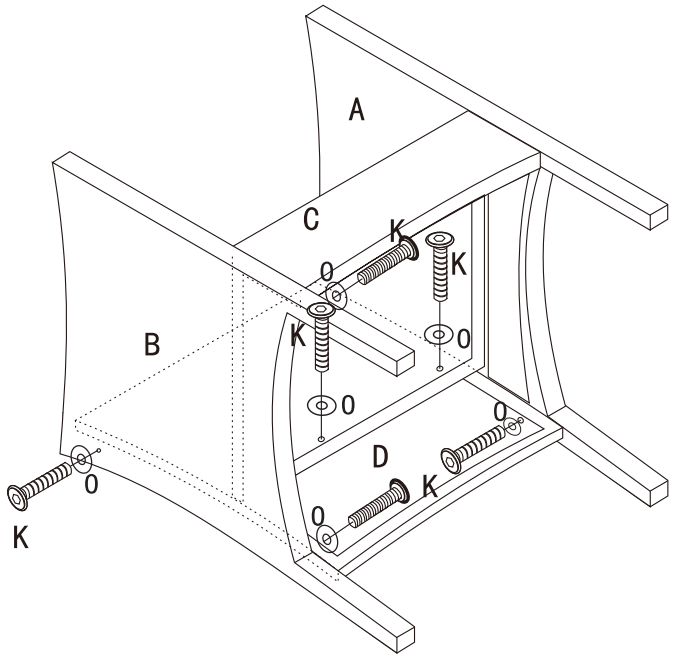

MX1

4

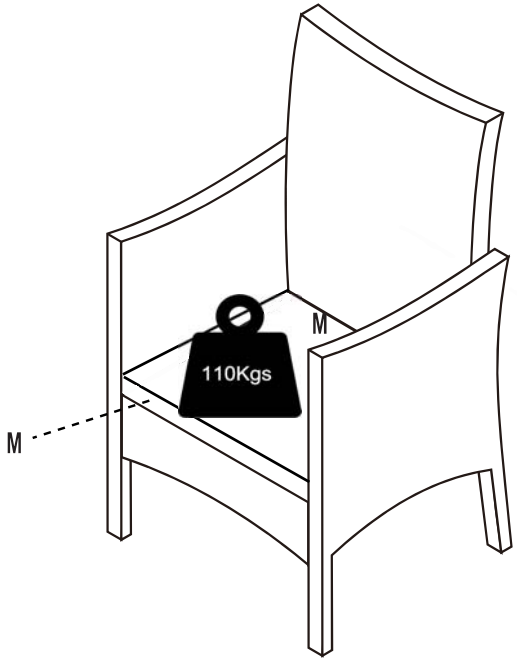

living
b p c
bonprix collection

956540

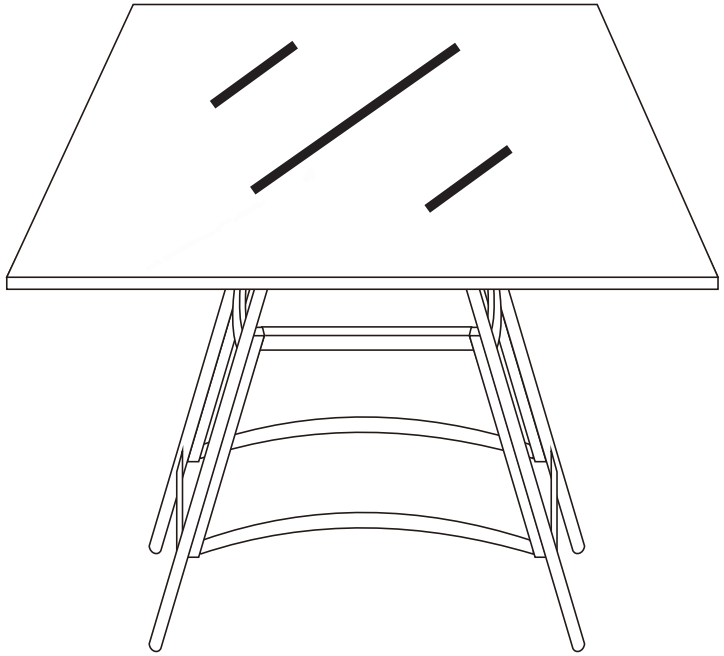

E	X	1
F	X	2
G	X	2
H	X	1

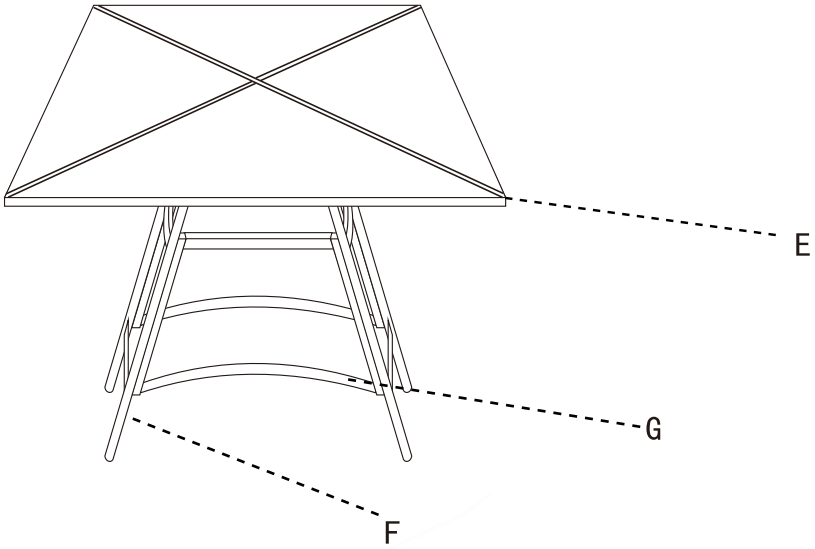

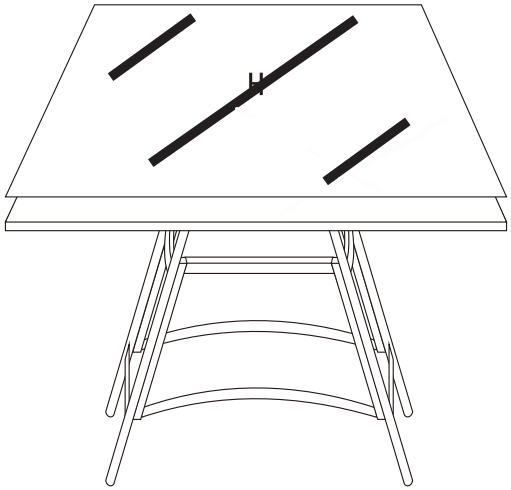

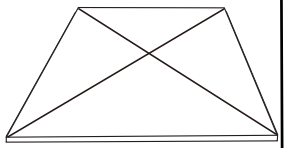
EX1

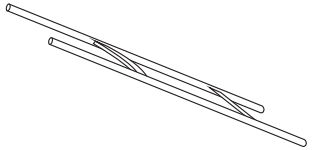
FX2

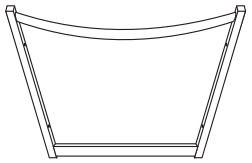
GX2

HX1

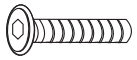
M 6X35

KX8(+1)

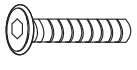
M 6X15

LX4

OX12(+1)

PX1

SX1

Bitte ziehen Sie die Schrauben während der Montage noch nicht festDie Schrauben erst in ihrer Position fixieren und am Ende der Montage alle Schrauben festziehen.

KX8 | OX8

1

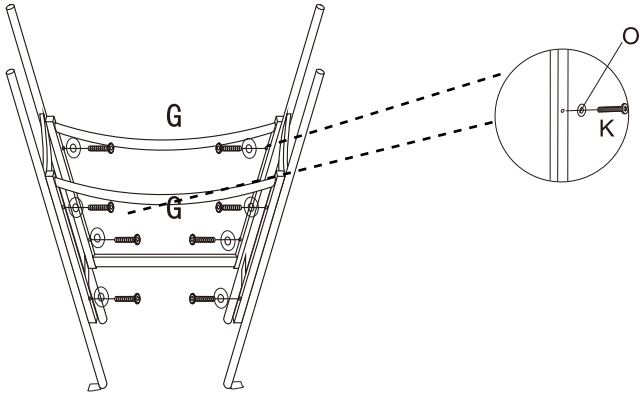

LX4 | OX4

2

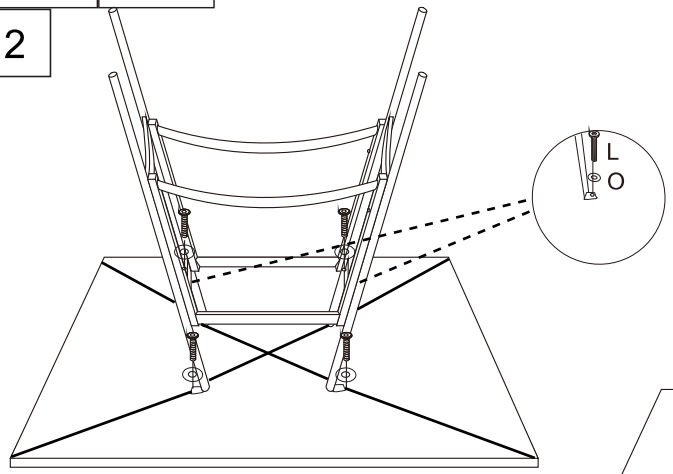

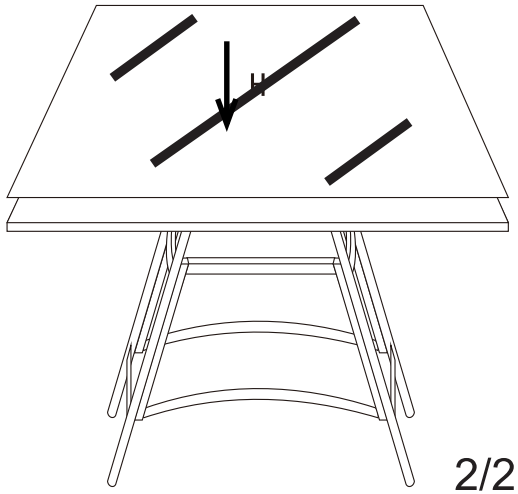
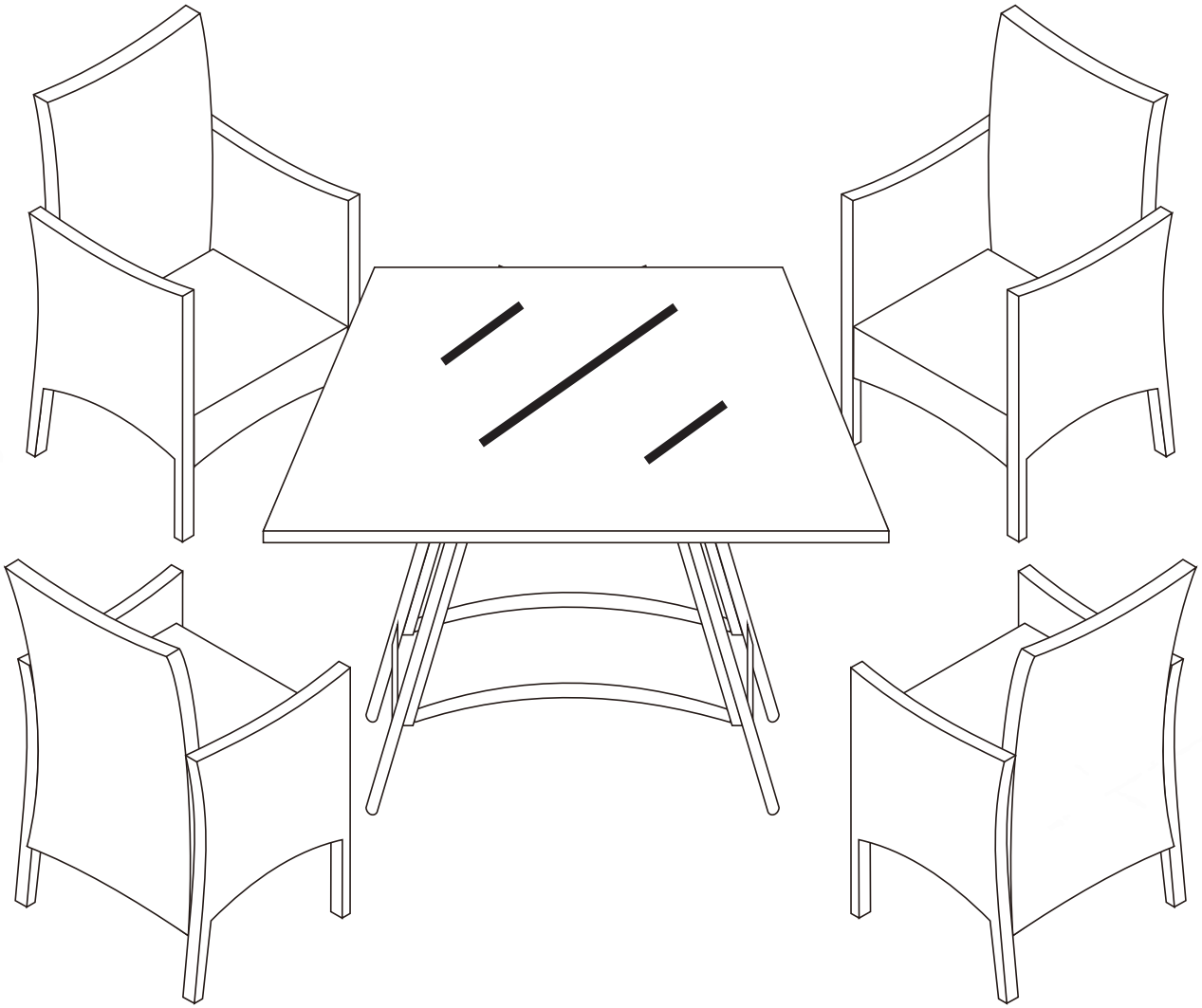
956540