living
b.p.c
bonprix collection

Art. Nr. 952159

LKZ 41164

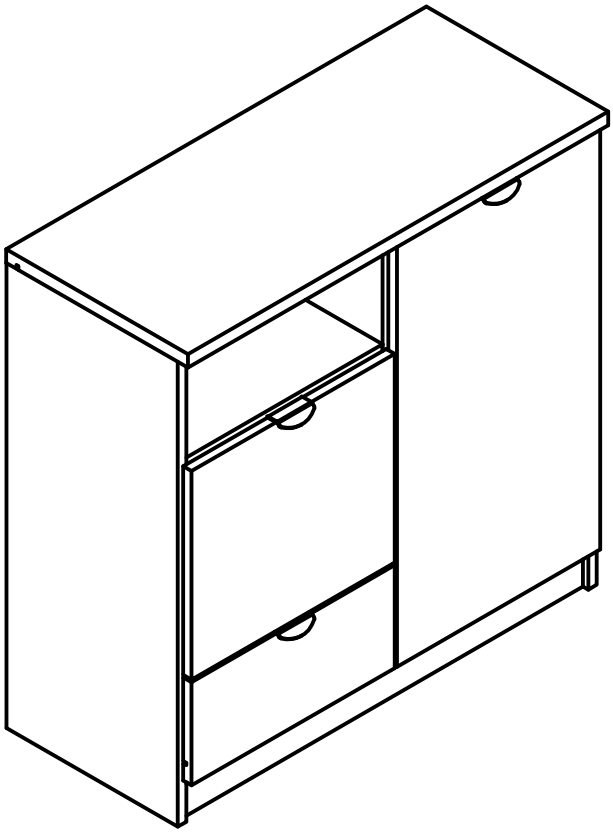

D Montageanleitung
FR Notice de montage
NL Handlieding voor de montage
CZ Montážni návod
HU Szerelési útmutató
TR Montaj talimati
GB Assembly instructions
IT Istruzioni di montaggio
PL Instrukcja montazu
SK Návod na montáž
RO Instrukctiuni de montaj
RU Инструкция по монтажу

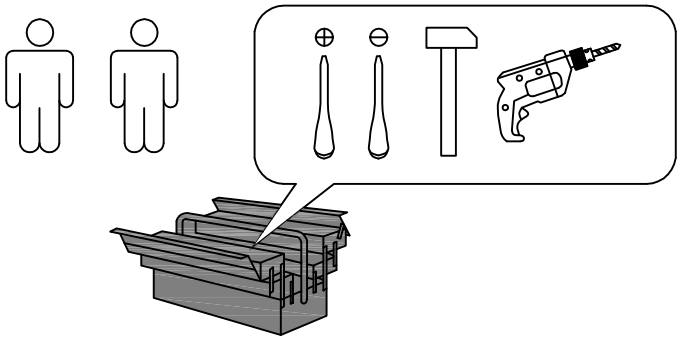

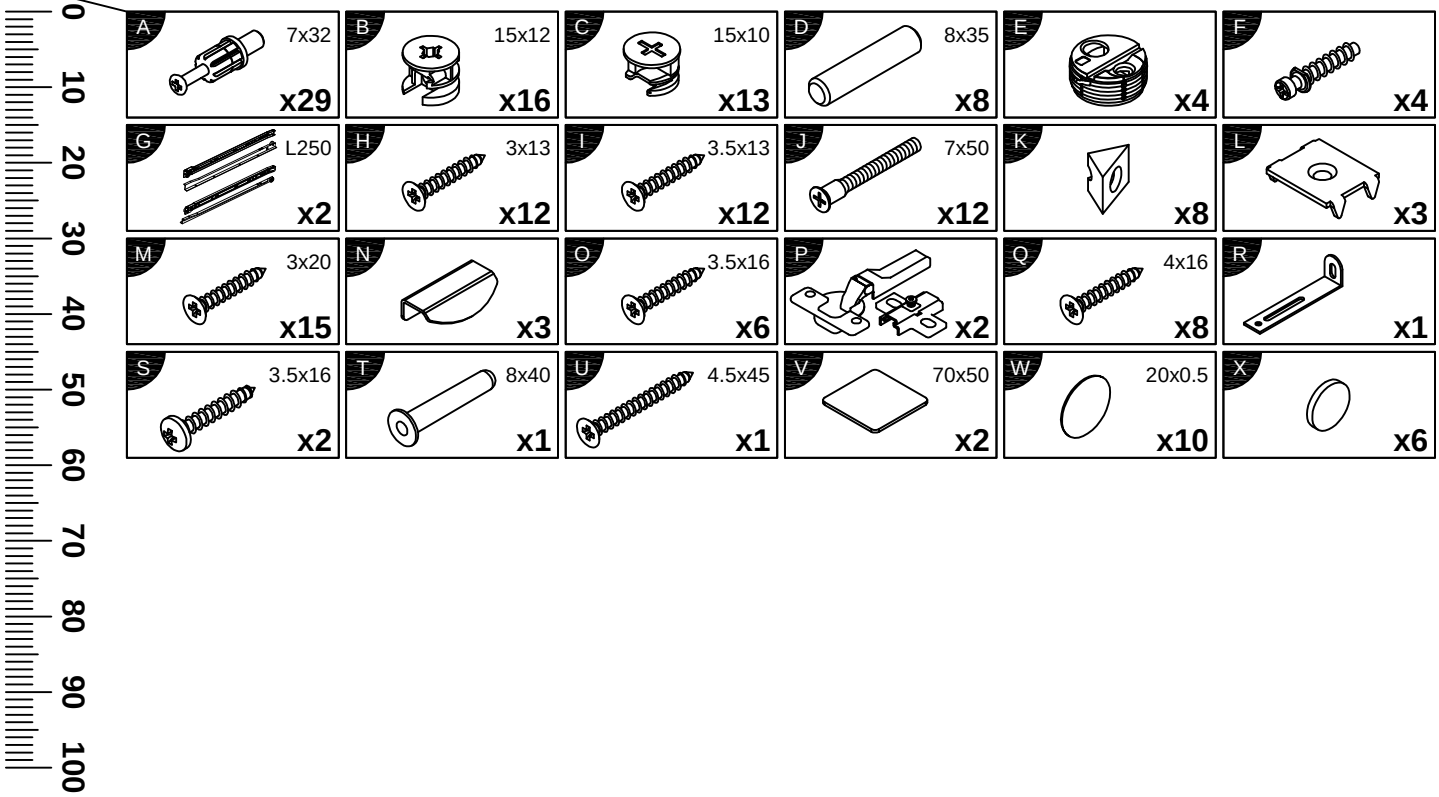

N	Size/MaB (mm)	Qty	√	N	Size/MaB (mm)	Qty	√
1	786x340x22	1		11	250x100x12	1	
2	754x320x16	1		12	319x100x12	1	
3	754x320x16	1		13	329x247x3	1	
4	678x296x16	1		14	380x338x16	1	
5	368x296x16	2		15	250x270x12	1	
6	752x296x16	1		16	250x270x12	1	
7	752x60x16	1		17	319x270x12	1	
8	680x380x16	1		18	329x242x12	1	
9	380x167x16	1		19	698x379x3	1	
10	250x100x12	1		20	698x379x3	1	

Service - Dienstverlening - Serwis - Servis - Сервисная служба

Name - Naam - Nazwa - Isim - Название

Nr. - No. - Номер

Typ - Type - Tip - Тип

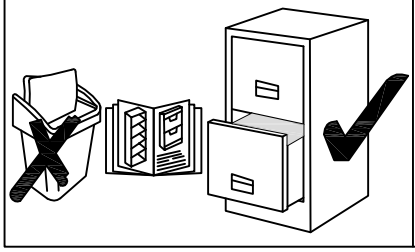

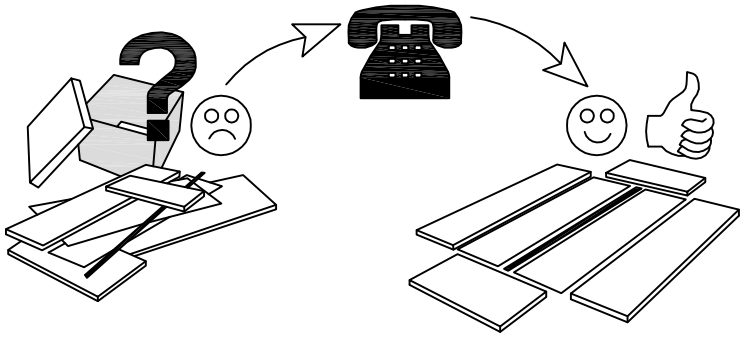

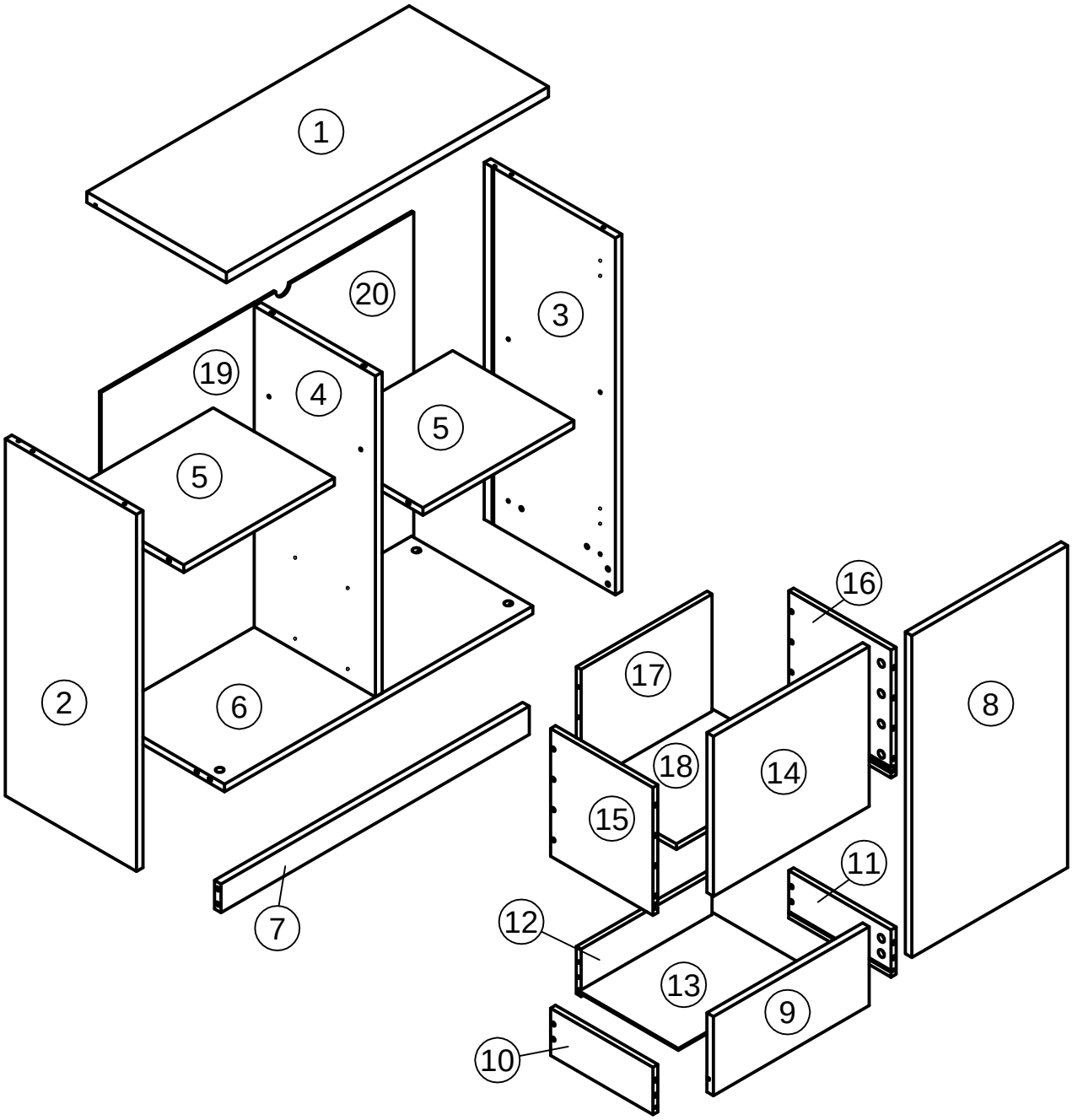

1

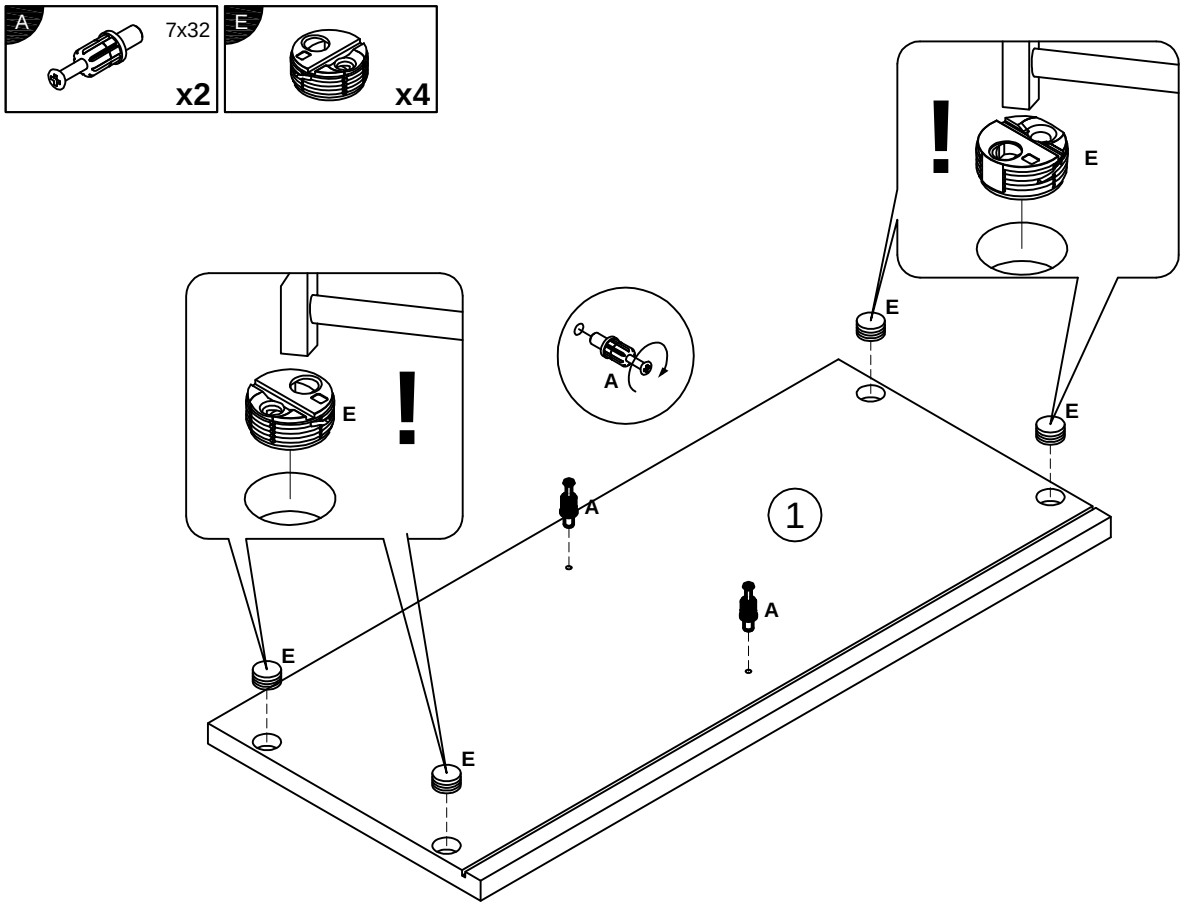
A
7x32
x2
E
x4
E
E
E
E
E
A
A
A
1

2

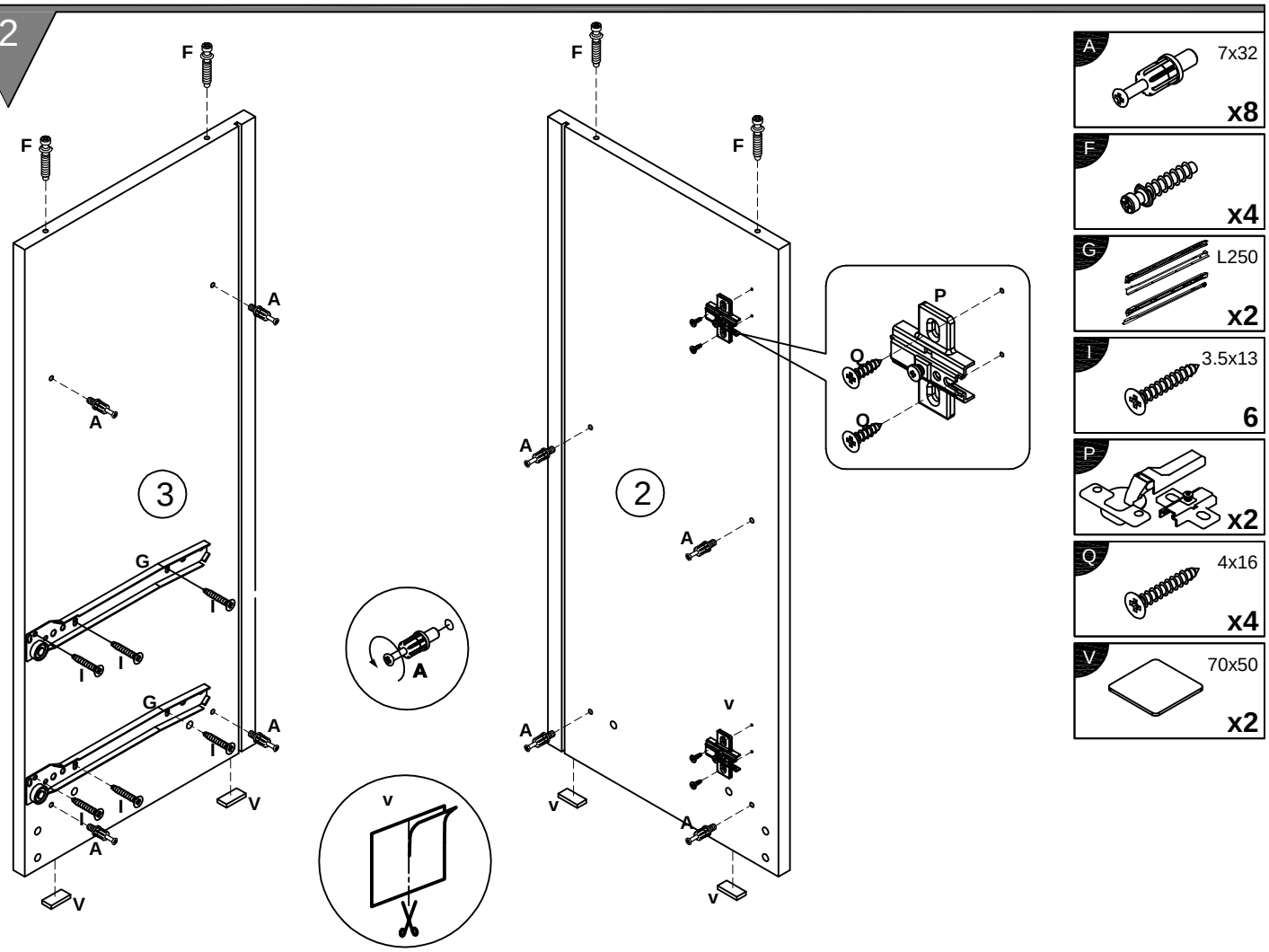
F
F
F
F
A
A
A
A
A
A
A
A
G
G
I
I
I
I
I
I
V
V
V
V
V
V
3
2
P
Q
Q
A
7x32
x8
F
x4
G
L250
x2
I
3.5x13
6
P
x2
Q
4x16
x4
V
70x50
x2

3

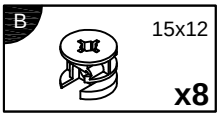
B
15x12
x8

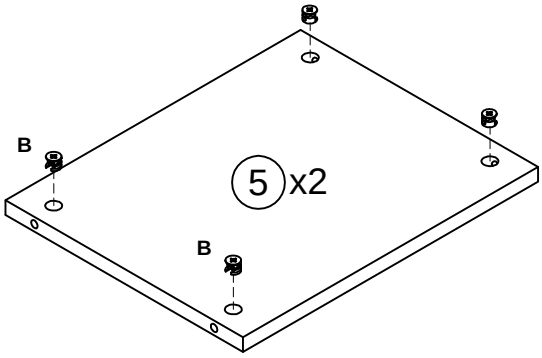
B
5 x2
B

4

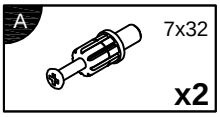
A
7x32
x2

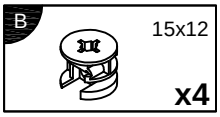
B
15x12
x4

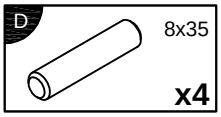
D
8x35
x4

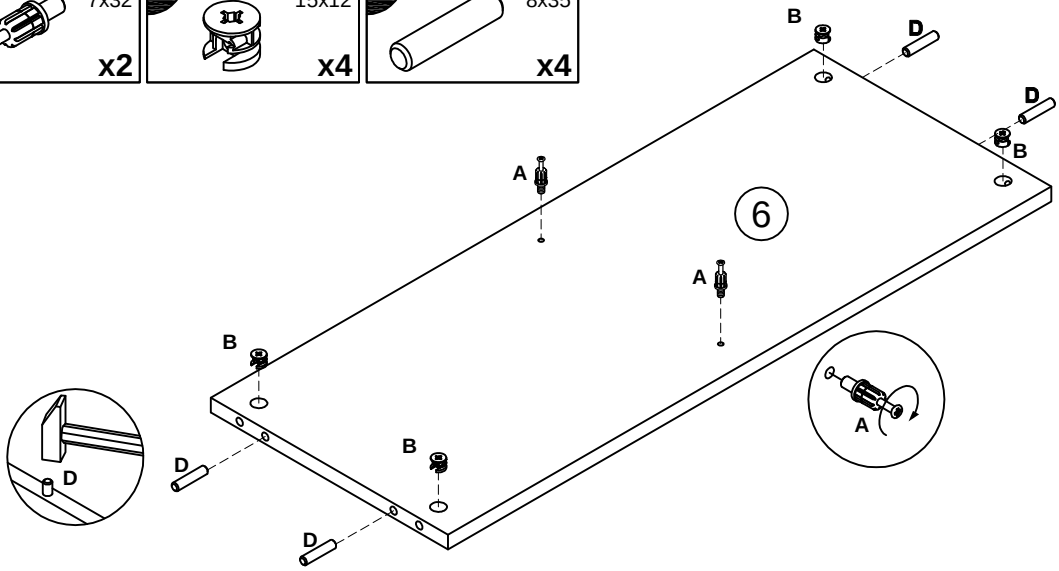
B
D
D
B
A
6
A
B
A
D
B
D
D

5

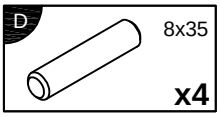
D
8x35
x4

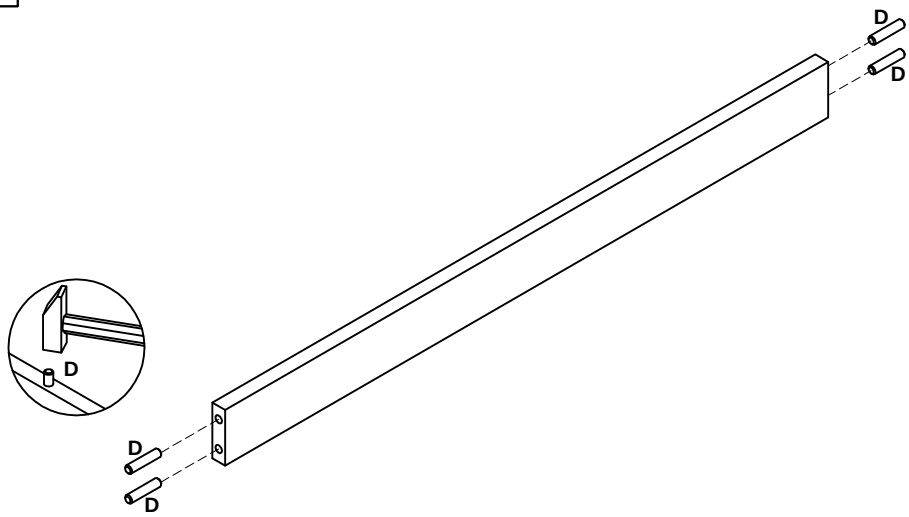
D
D
D
D
D

6

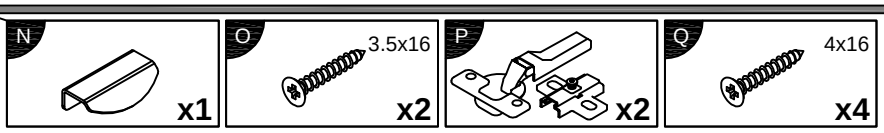
N
x1
O
3.5x16
x2
P
x2
Q
4x16
x4

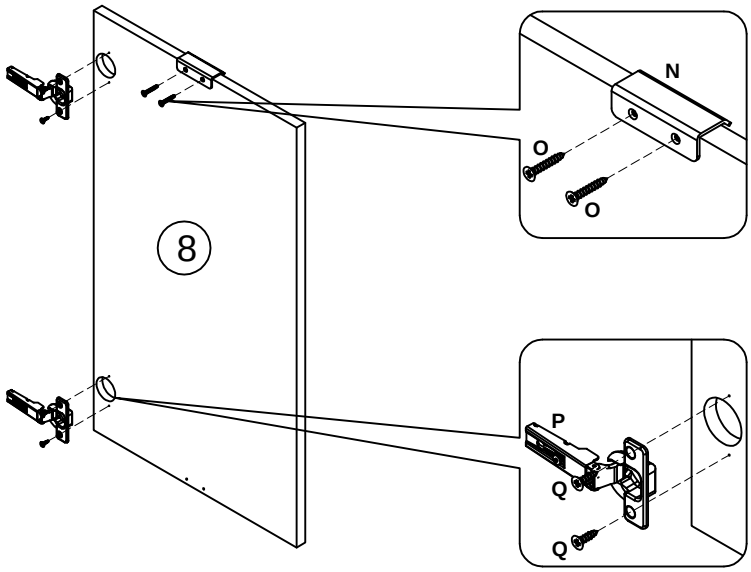
8
N
O
O
P
Q
Q

7

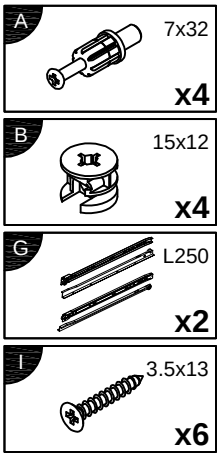
A
7x32
x4
B
15x12
x4
G
L250
x2
I
3.5x13
x6

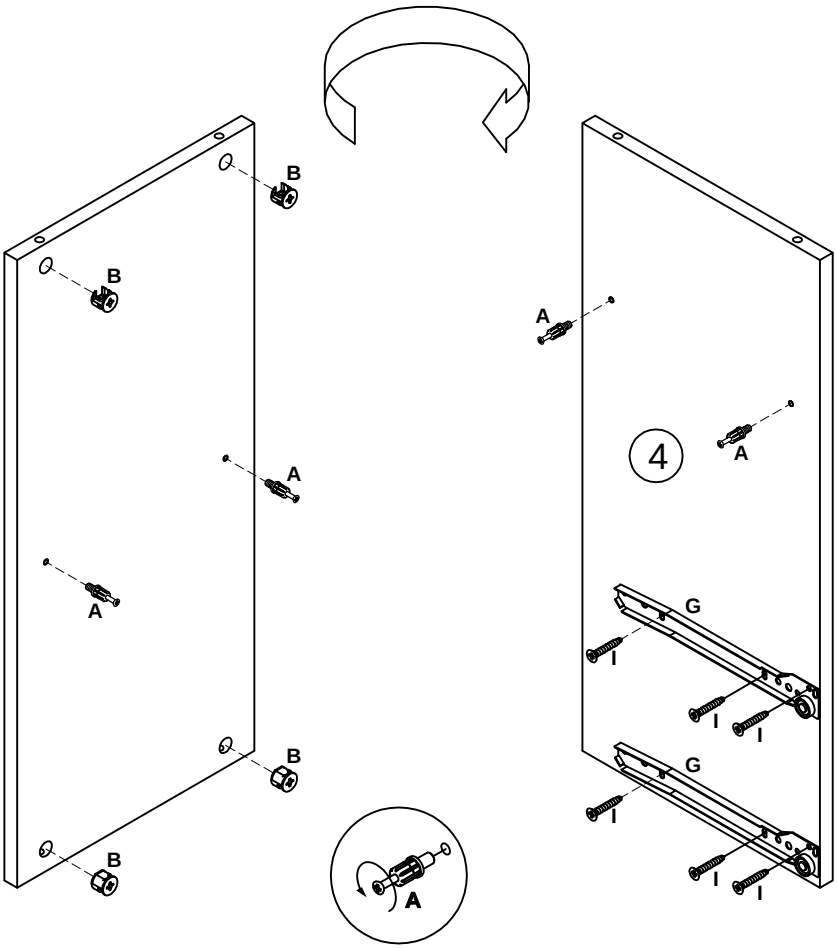
B
B
A
A
B
B
A
4
A
G
I
I
I
G
I
I
I
A

8

A	C	G	H	J	N	O
7x32	15x10	L250	3x13	7x50		3.5x16
x4	x4	x1	x6	x4	x1	x2

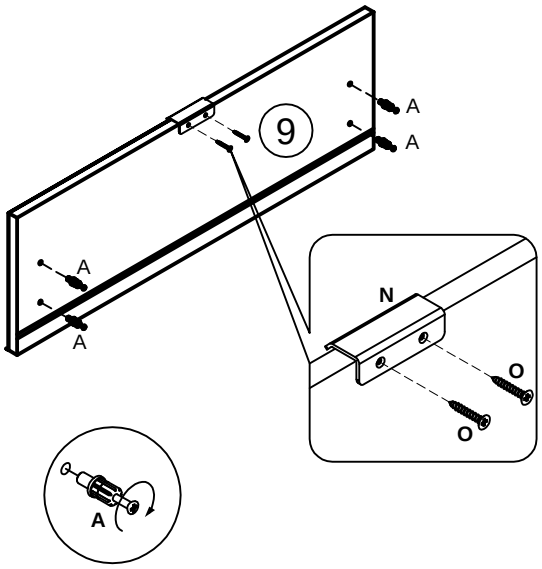

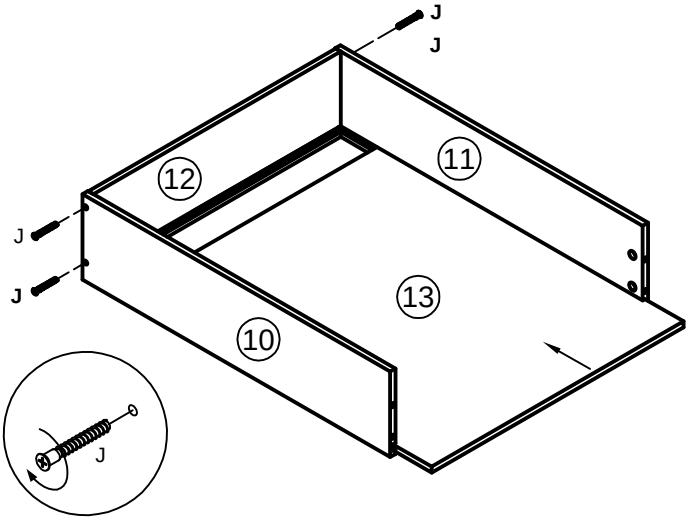

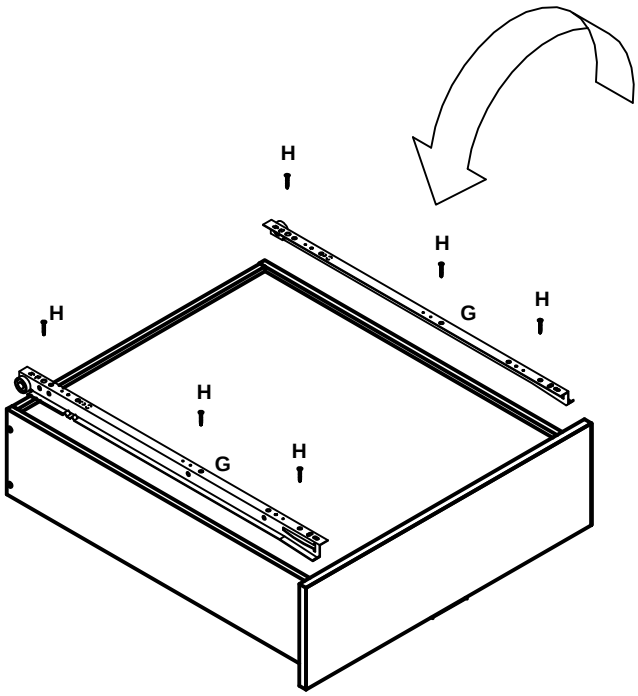

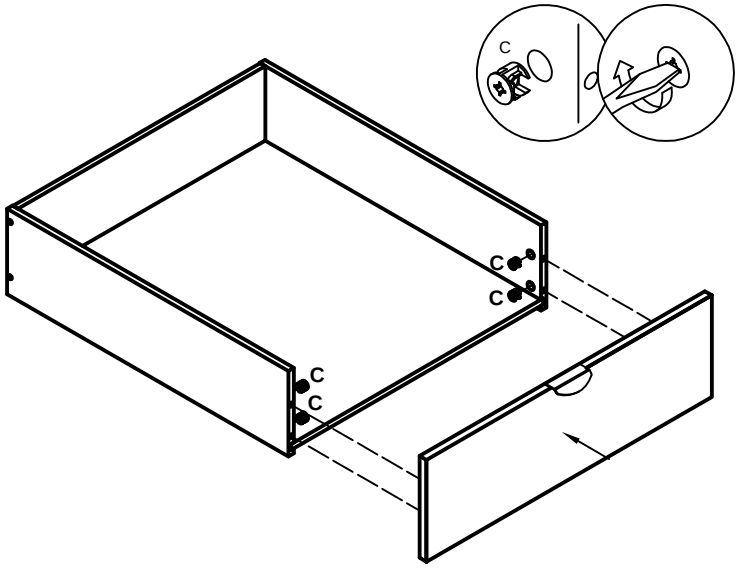

9

A	C	G	H	J	N	O
7x32	15x10	L250	3x13	7x50		3.5x16
x9	x9	x1	x6	x8	x1	x2

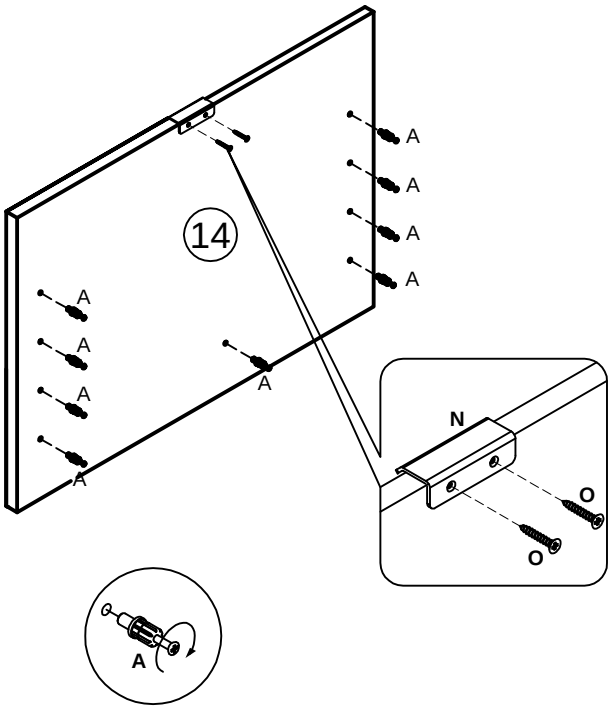

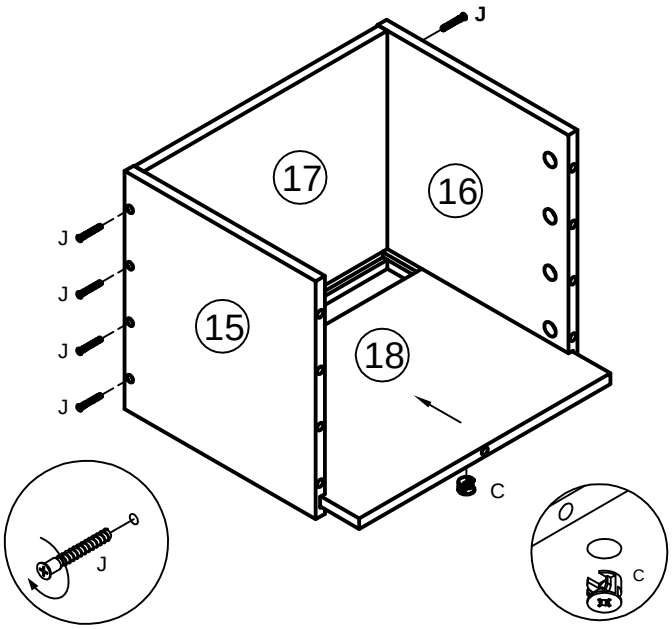

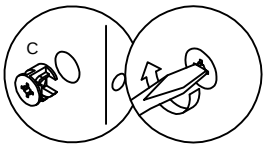

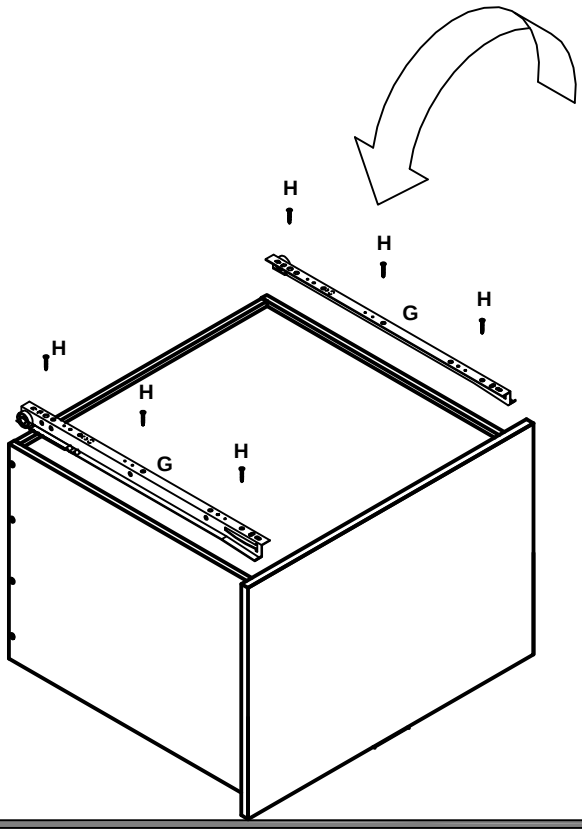

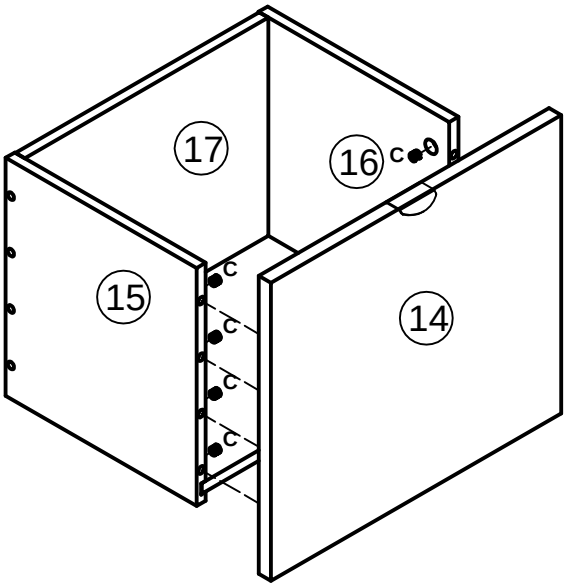

10

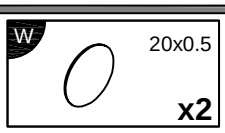

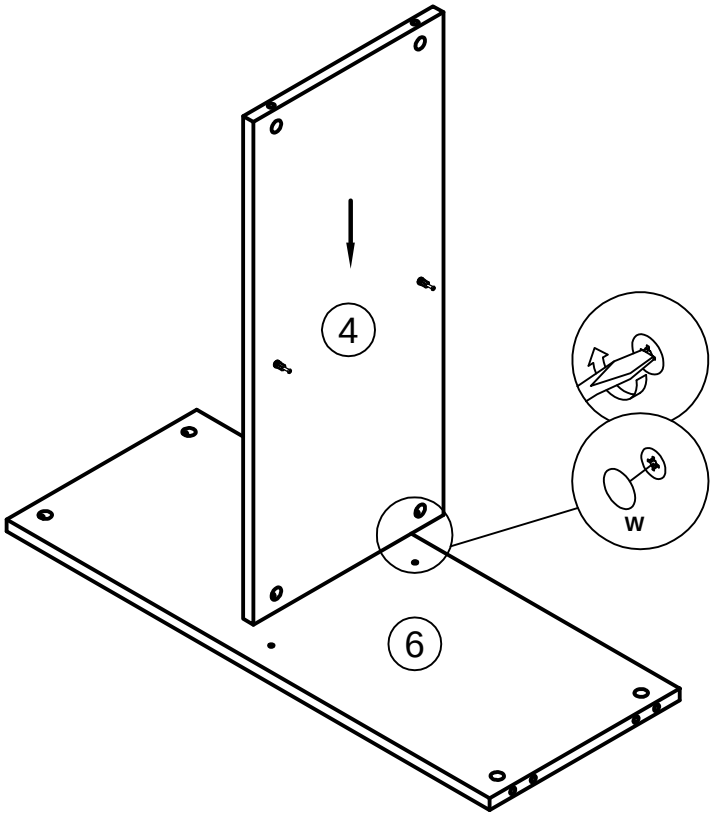

11

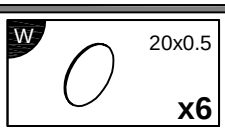

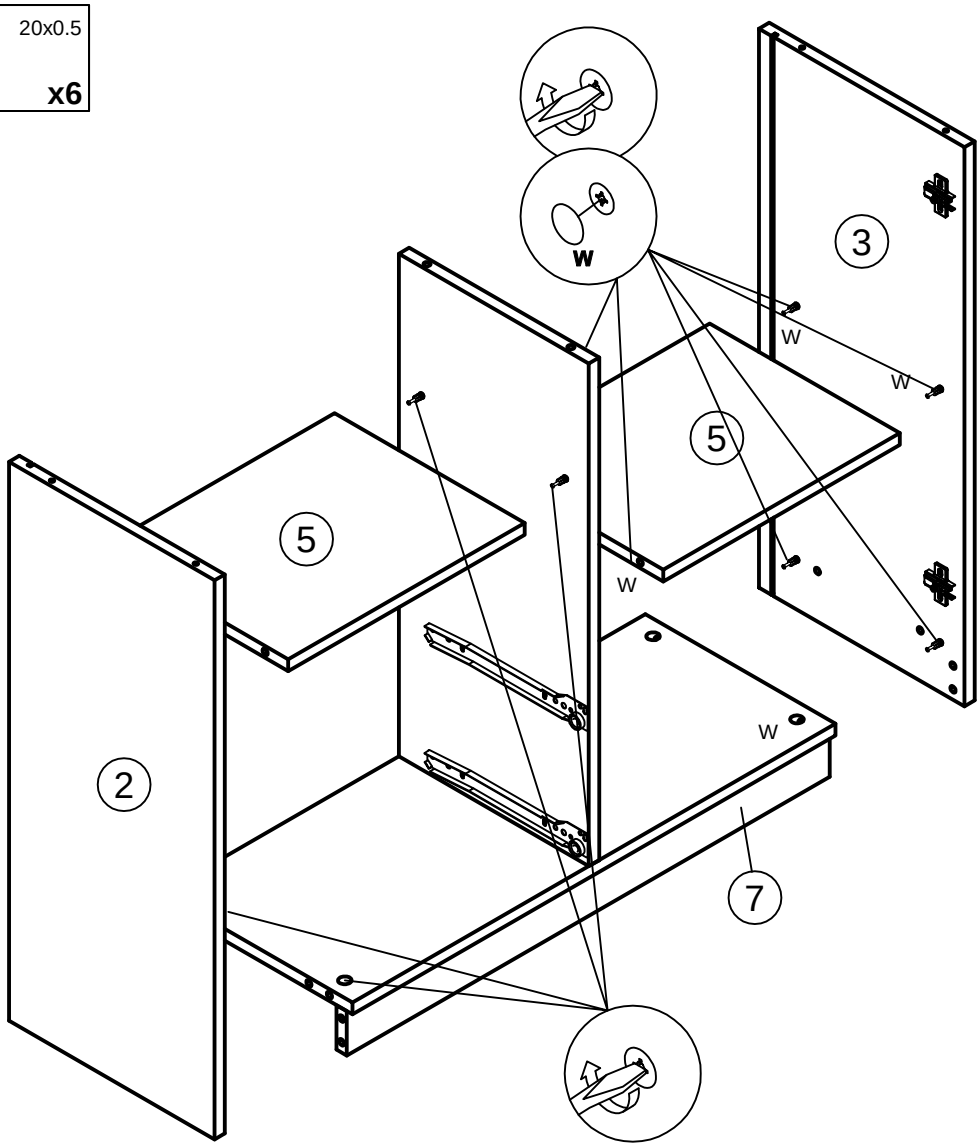

12

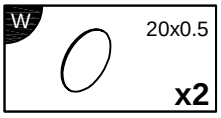

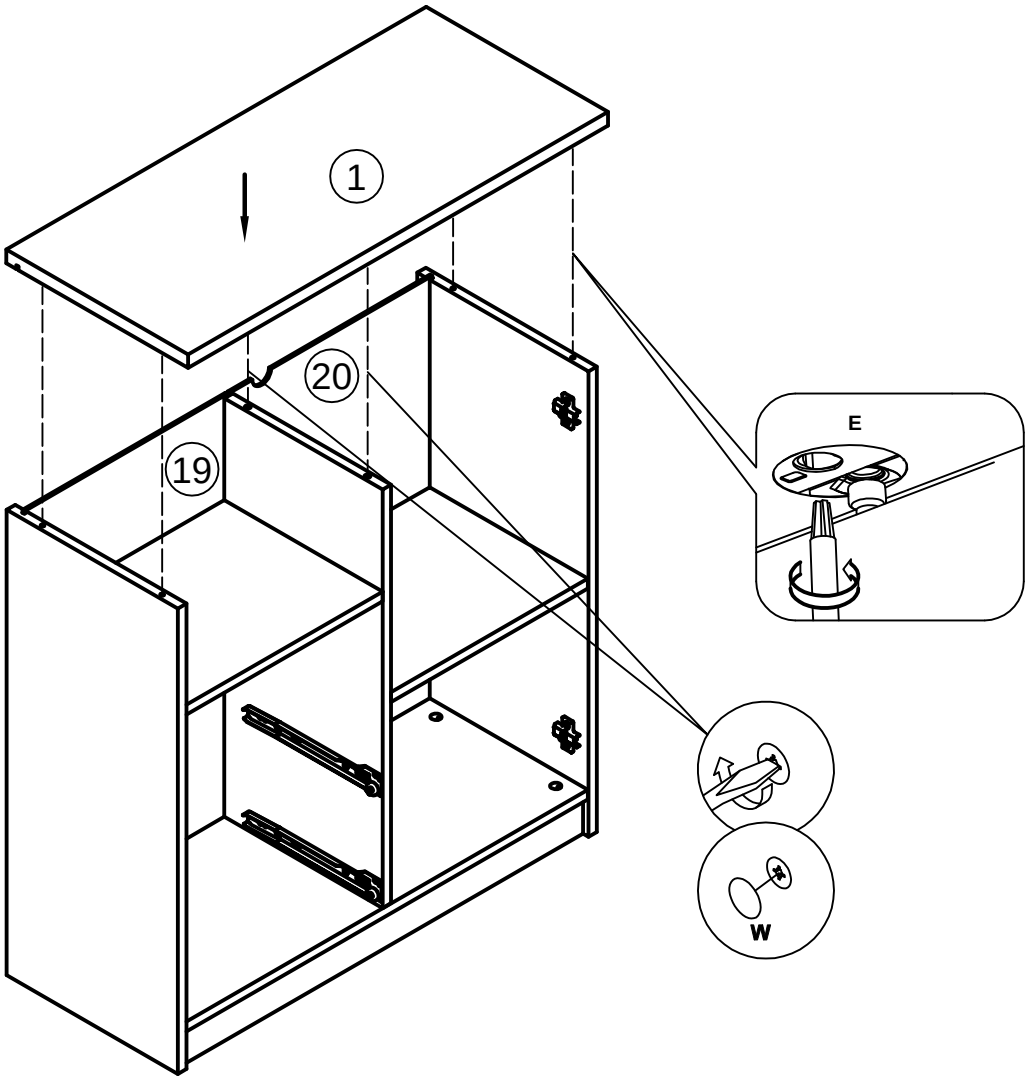

13

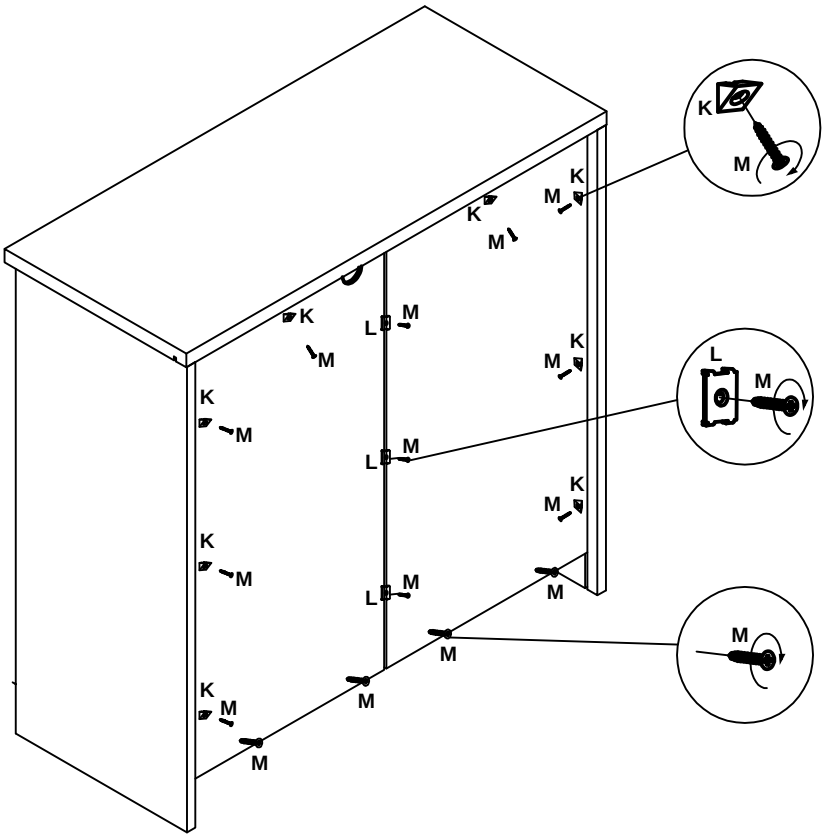

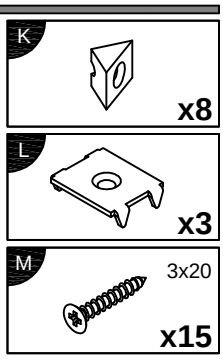

14

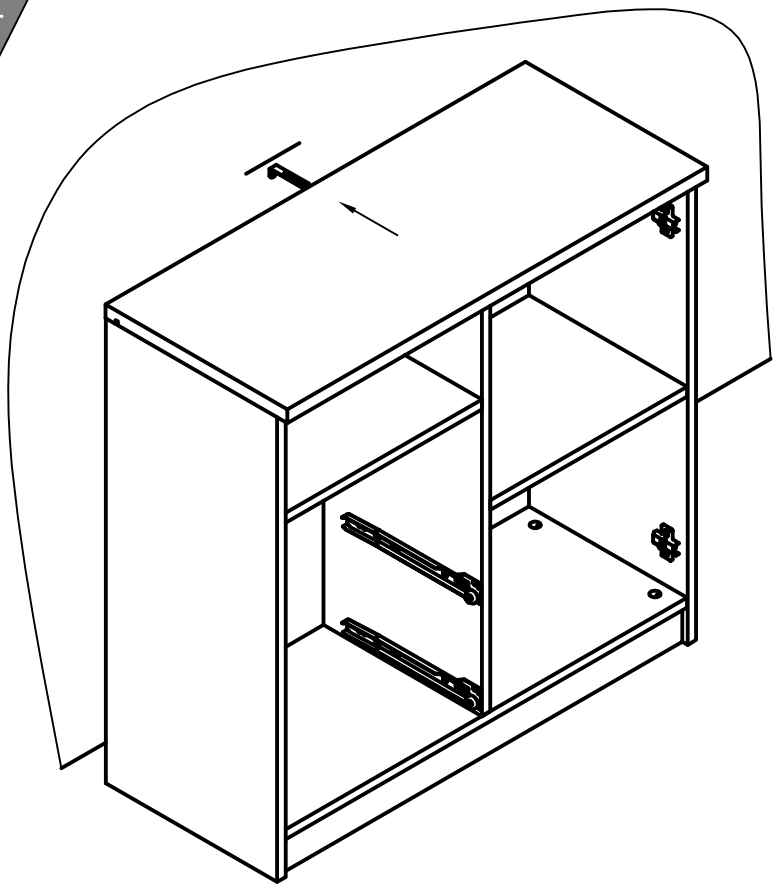

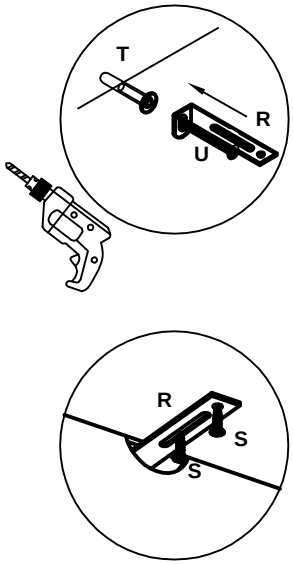

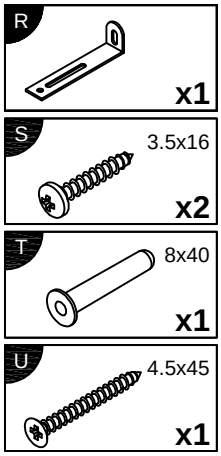

15

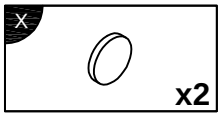

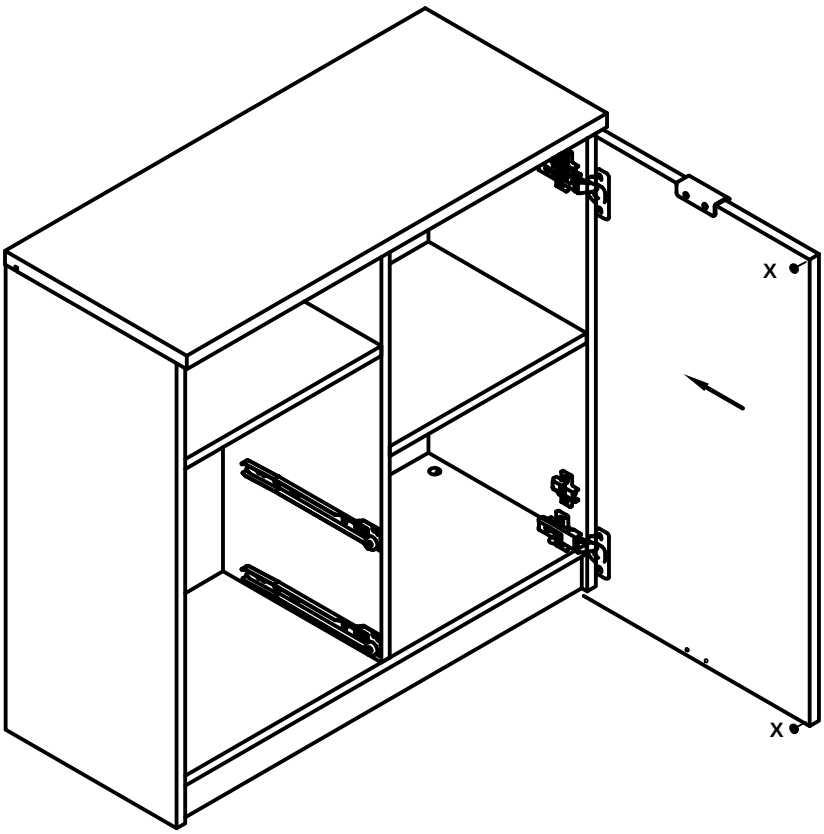

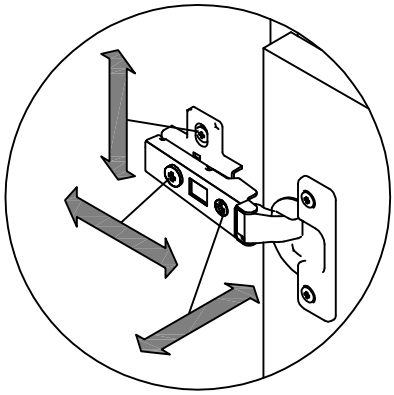

16

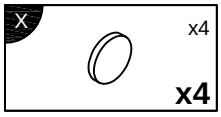

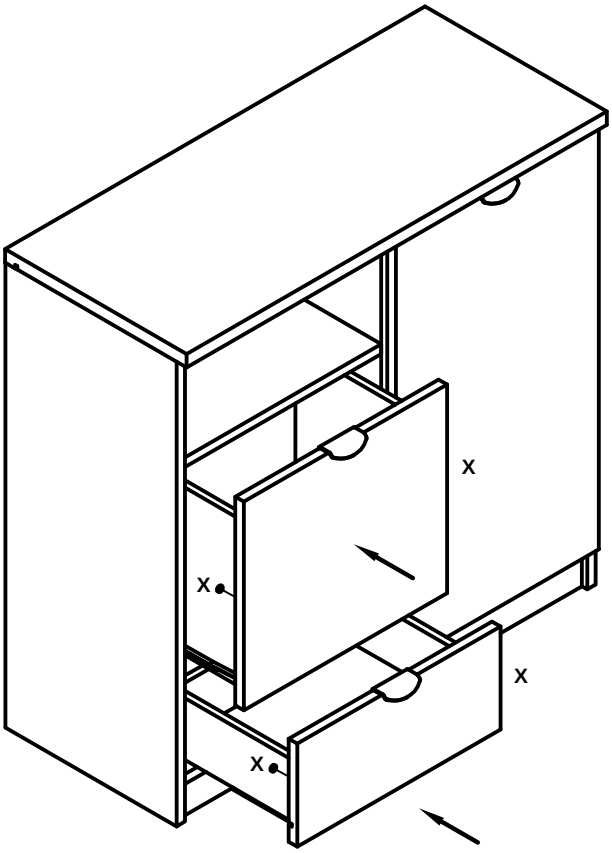

D	**Das beidefügte Wandbefestigungsmaterial (Dübel und Shrauben) eignet sich nur für festes Mauerwerk (z.B. Beton oder Ziegelwände). Für andere Wandaufbauten sind eventuell Spezialdübel und andere Schrauben notwendig. Ziehen Sie gegebenenfalls eine Fachkraft zurate.**
GB	**The enclosed wall mounting materials (dowels and screws) are only suitable for solid masonry (e.g. concrete or brick walls). Special dowels and other screws may be necessary for other wall constructions. If necessary, please consult a qualified professional.**
FR	**Le matériel de fixation murale fourni (chevilles et vis) convient uniquement à des murs solides (p. ex. murs en béton ou en briques). Pour les autres constructions de murs, il faut éventuellement des chevilles spéciales et d'autres vis. Faites-vous conseiller par un spécialiste.**
IT	**I materiali di fissaggio allegati (tasselli e viti) sono adatti solo ai muri compatti (ad es. di calcestruzzo o mattoni). Per altri tipi di pareti è probabile che occorrano tasselli speciali e altre tipologie di viti. Richiedere eventualmente il consiglio di un esperto.**
NL	**Het bijgeleverde bevestigingsmateriaal (pluggen en schroeven) is geschikt voor vaste muren (bijv. betonnen of bakstenen muren). Voor andere muurconstructies zijn eventueel speciale pluggen en andere schroeven noodzakelijk. Consulteer eventueel een vakman.**
PL	**Żalączony zestaw montażowy do zamocowania artykułu do śćiany (kołki, wkręty, haki itp.), przeznaczony jest do montażu artykułu na ścianach wykonanych z cegły lub betonu. Przy montażu artykułu na ściane wykonanej z innych materialów, należy zastosować odpowiednie do niej zamocowania. W razie wątpliwości prosimy zasięgnać porady fachowca.**
CZ	**Přiloženy materiál pro montáž na stěnu (hmoždinky a šrouby) je vhodný jen pro pevné zdivo (např. betonové nebo cihlové stěny). Pro jiné skladby stěn budou případně nutné speciální hmoždinky a jiné šrouby. Poradte s odborníkem.**
SK	**Priložený materál pre upevnenie na stenu (hmoždinkz a skrutky) je vhodný len pre pevné murivo (napr. betô nové alebo tehlové steny). Pre iné steny sú potrebné prí p. špeciálne hmoždinky a iné skrutky. V prípade potreby sa poradte s odborníkom.**
HU	**A mellékelt fali rőgzitőkészlet (tipli és csavarok) csak tőmőtt falazatban (pl. betonfalban, téglafalban) használható. Más faltipusokhoz speciális tiplire és csavarra lesz szükség. Szükség esetén kérje ki egy szakember véleményét.**
RO	**Materialul furnizat pentru montajul de perete (dibluri şi şuruburi) este adecvat numai pentru zidărie solidă (de exemplu pereți din beton sau din cărămidă). Pentru alte structure de pereți, este posibil să fie necesare dibluri special, precum şi alte şuruburi. Dacă este necesar, consultați un specialist.**
TR	**Teslimat kapsamndaki duvar tipi sabitleme materyali (dübel ve vidalar) sadece beton ve tuğla duvarlar gıbı sağlam duvar yaplar ıçın uygundur. Başka duvar yaplar ıçın özel dübeller veya başka vıdalar gereklı. Gerekırse bır uzmandan yard m al n z.**
RU	**Входящий в комплект поставки материал для крепления на стене (дюбели и болты) предназначен только для прочных каменных стен (например, бетонных или кирпичных). Для других типов стен используйте по мере необходимости специальные дюбели и другие болты. По мере необходимости обратитесь за помощью к специалистам.**