living bpc

bonprix collection

961550

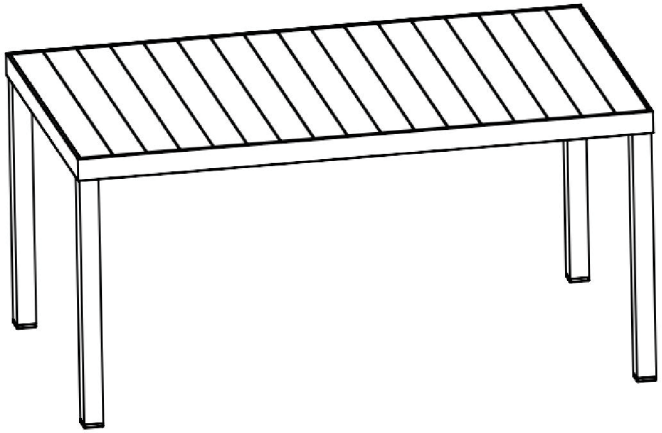

A x 1
B x 4

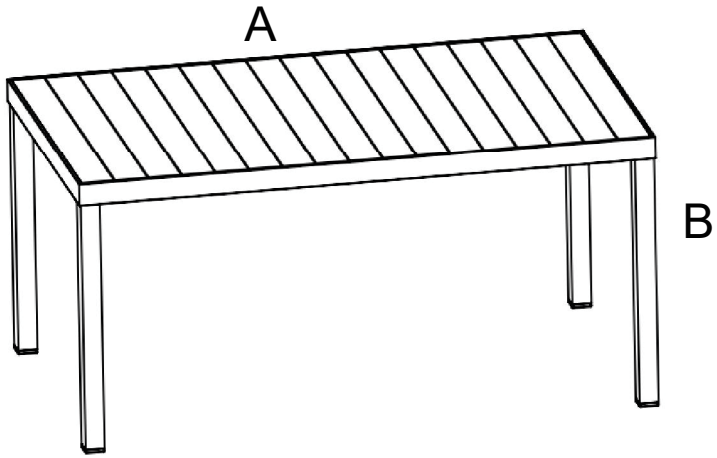

Bitte ziehen Sie die Schrauben während der Montage noch nicht fest. Die Schrauben erst in ihrer Position fixieren und am Ende der Montage alle Schrauben festziehen.

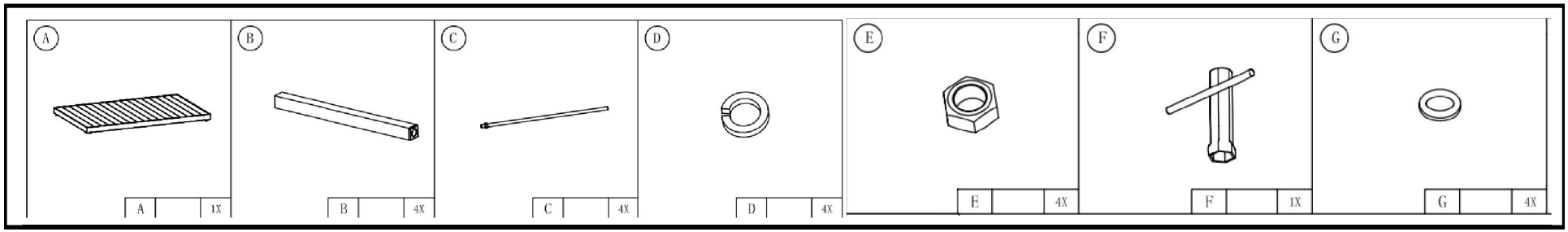

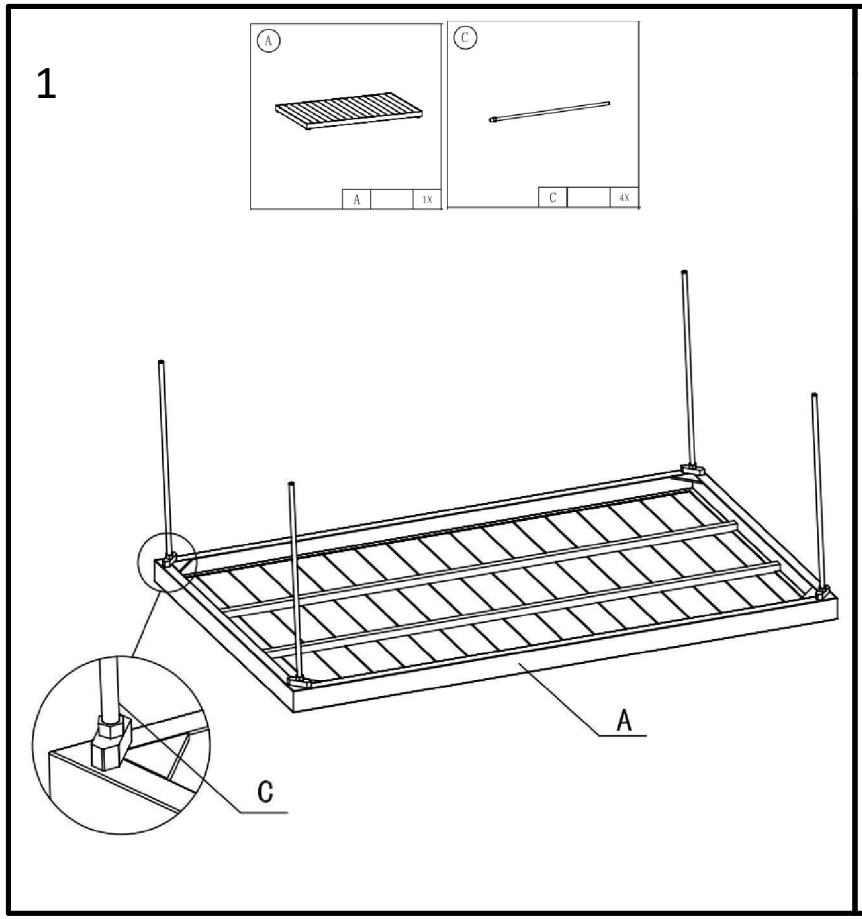

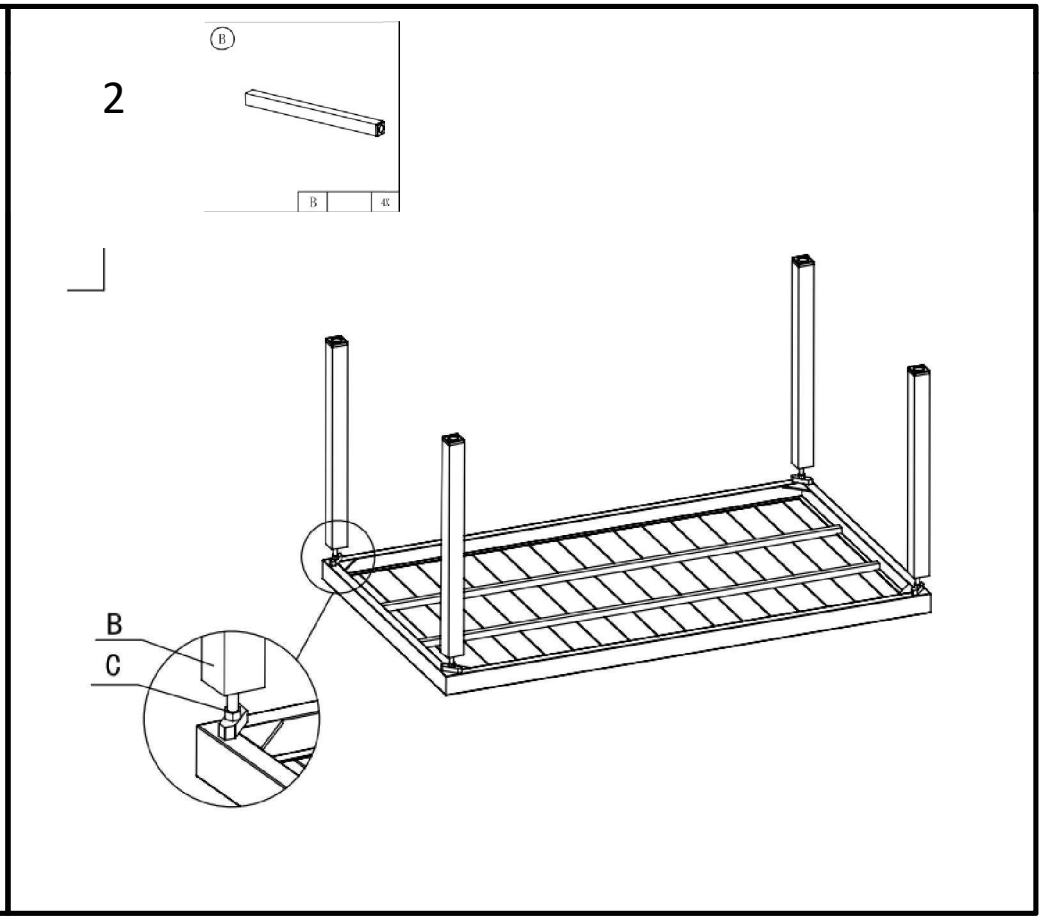

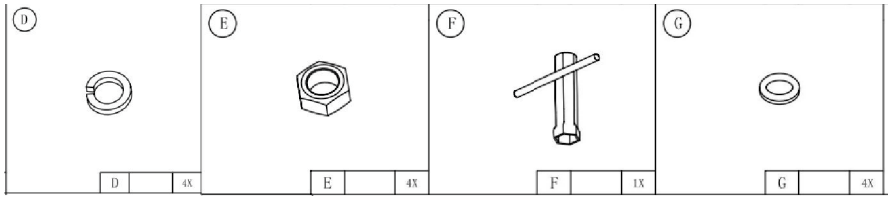

3

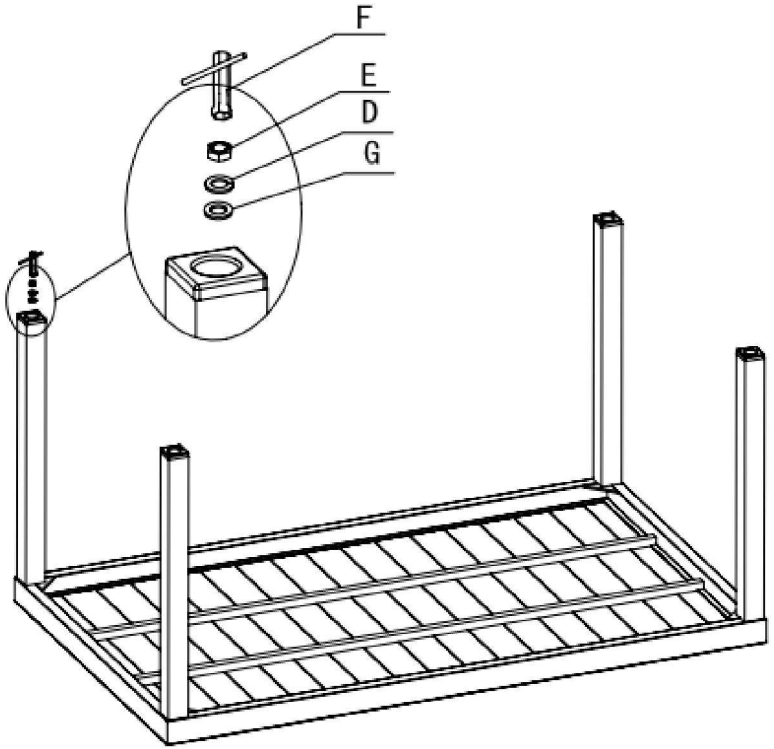

4

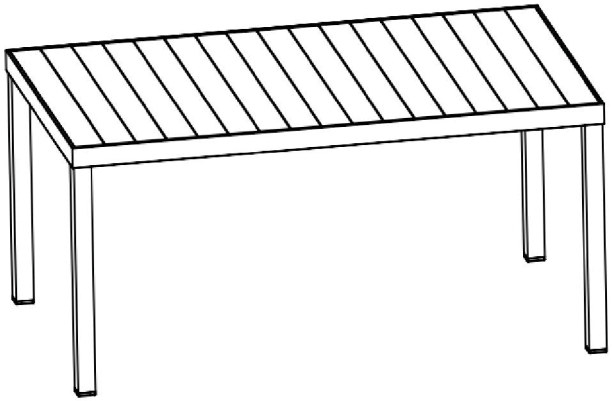

Max load: 75kg

living bpc
bonprix collection

961550

H x 1

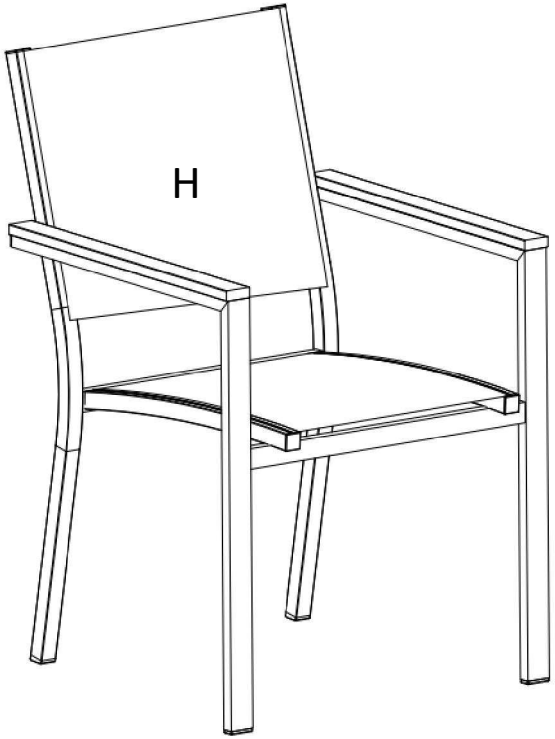

Max load: 150kg