①*1

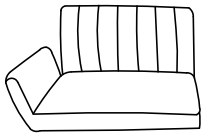

②*1

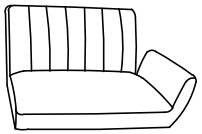

③*4

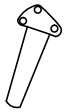

④*2

A*20

B*1

C*6

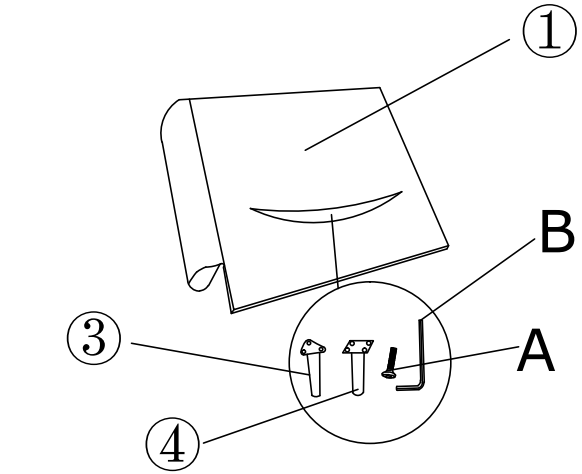

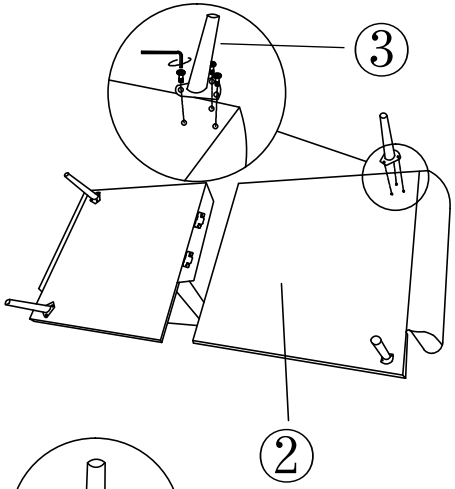

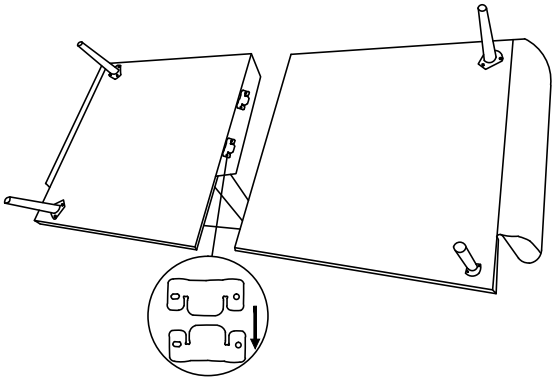

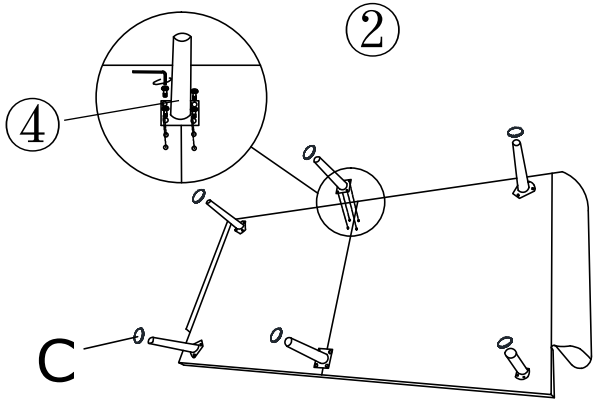

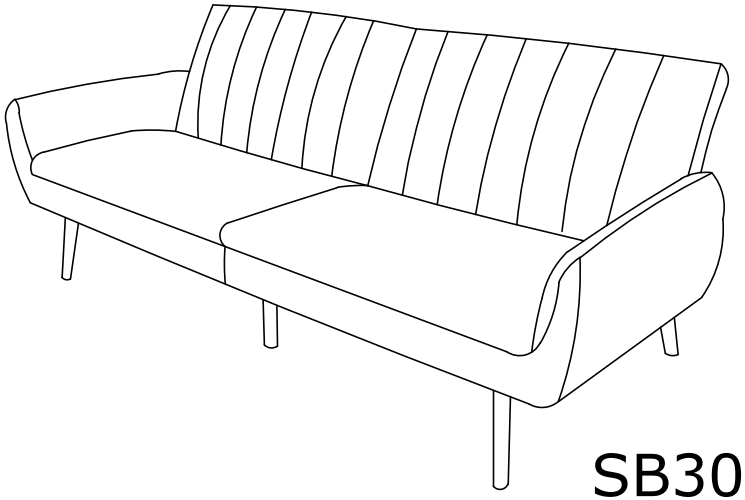

SB3050B001