living b.p.c.
bonprix collection

946854

FSC
www.fsc.org
MIX
Wood from responsible sources
FSC® C109270

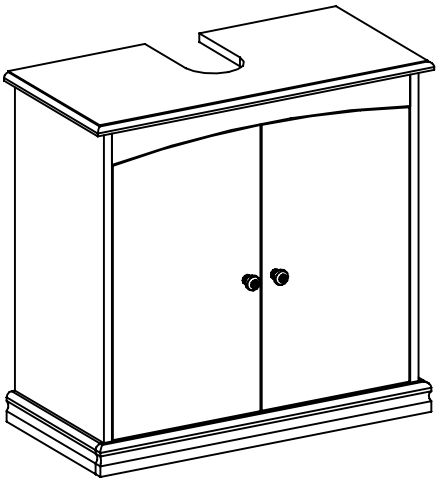

A X 1	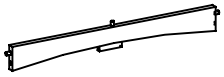 B X 1	C X 1
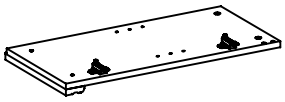 D X 1	E X 1	F X 1
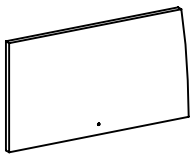 G X 1	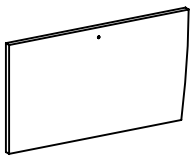 H X 1	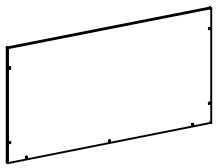 J X 1

			M4X15MM			M4X22MM	M3X12MM
a X 10	b X 10	c X 4	d X 8	e X 4	f X 2	g X 2	h X 7

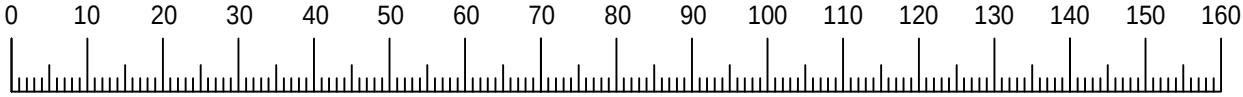

1

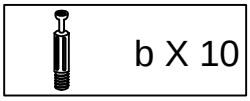

b X 10

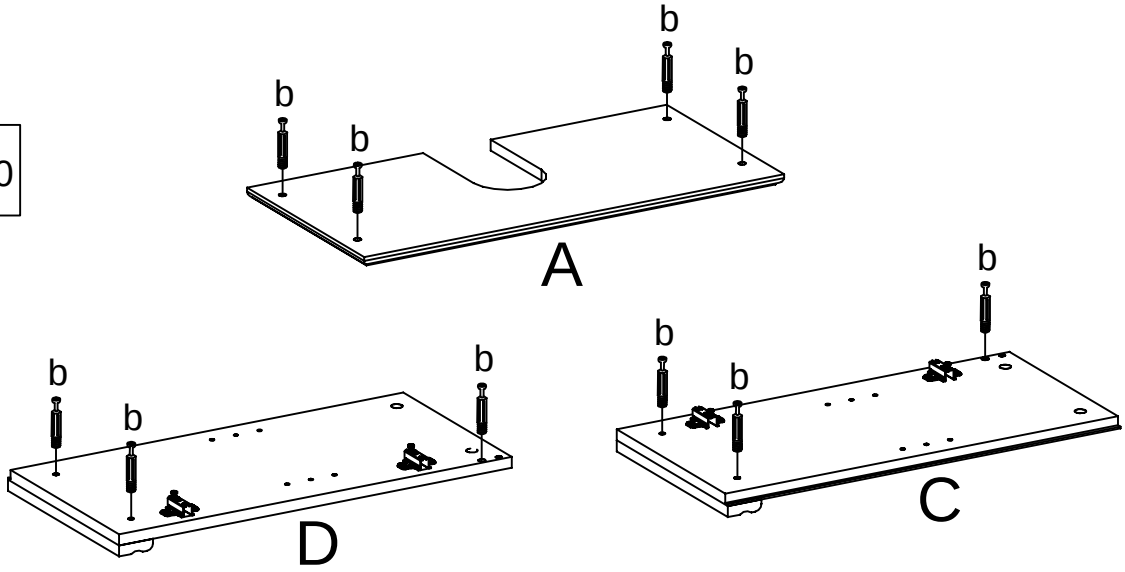

2

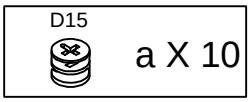

a X 10

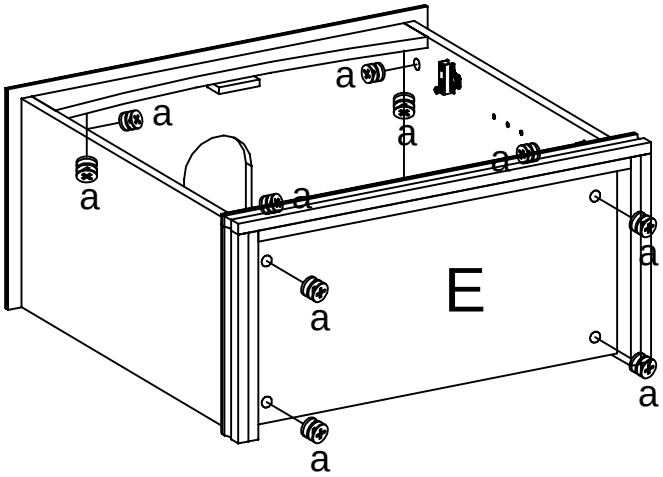

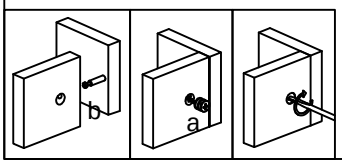

3

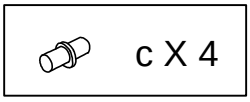

c X 4

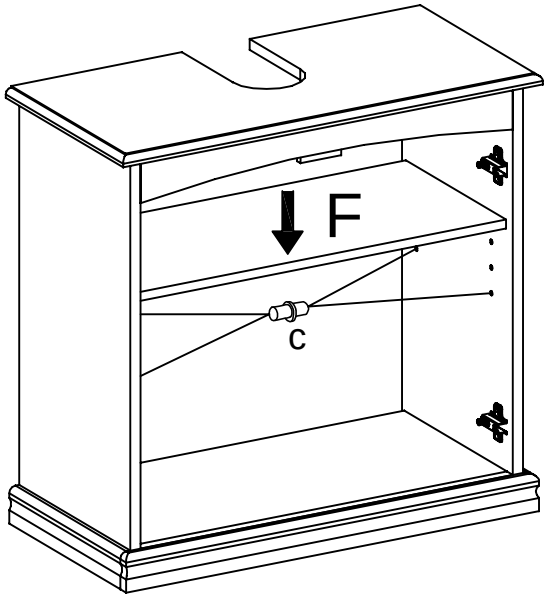

4

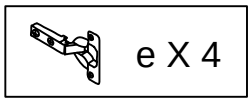
e X 4

M4X15MM

d X 8

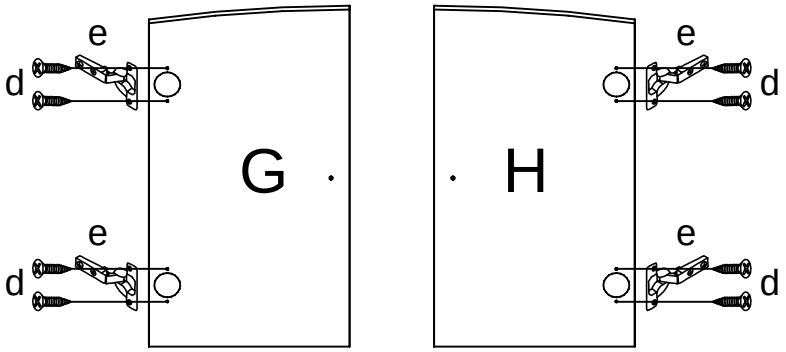

5

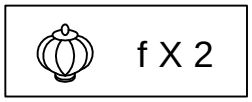
f X 2

M4X22MM

g X 2

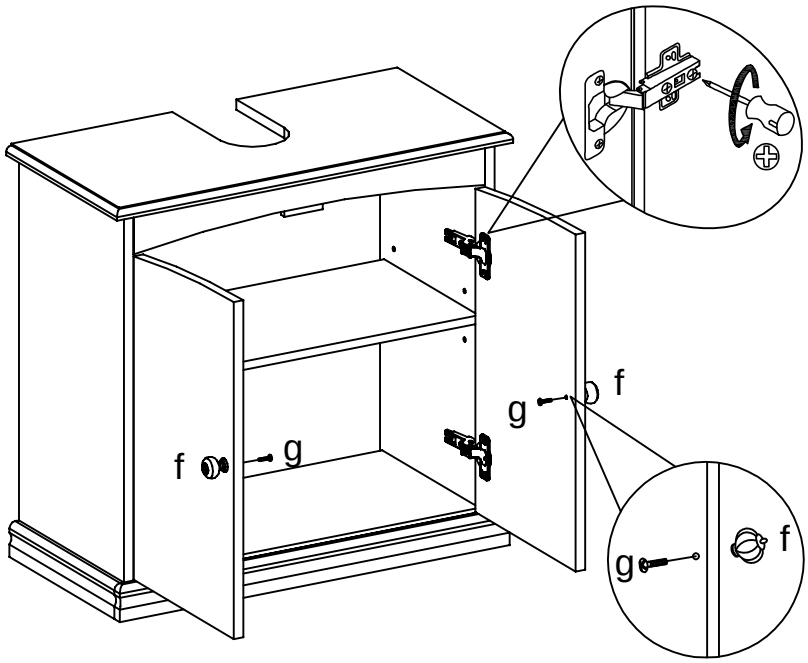

6

M3X12MM

h X 7

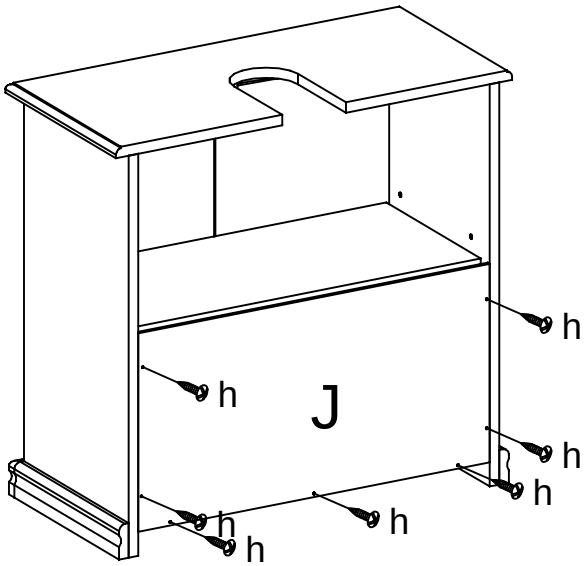
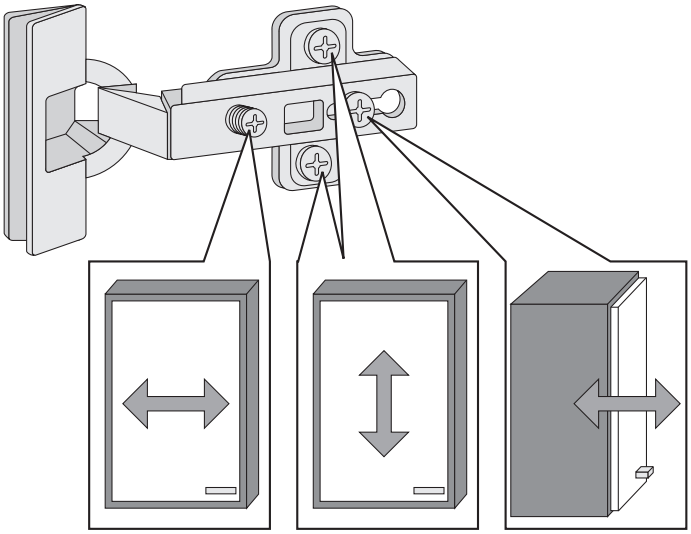
Türen einstellen (Scharniere justieren)
Adjusting the doors (adjusting the hinges)
Régler les portes (ajuster les charnières)
Sistemare le porte (regolare le cerniere)
Deuren instellen (scharnieren afstellen)
Nastawić drzwi (wyregulować zawiasy)
Vyrovnejte dvířka (seřiďte závěsy)
Nastavenie dverí (nastavenie závesov)
Állítsa be az ajtókat (állítsa be a zsanérokat)
Reglare uşi (ajustare balamale)
Kapıların ayarlanması (menteşelerin seviye ayarı)
Регулировка дверей (регулировка шарнира)