Artikel Nr.932518

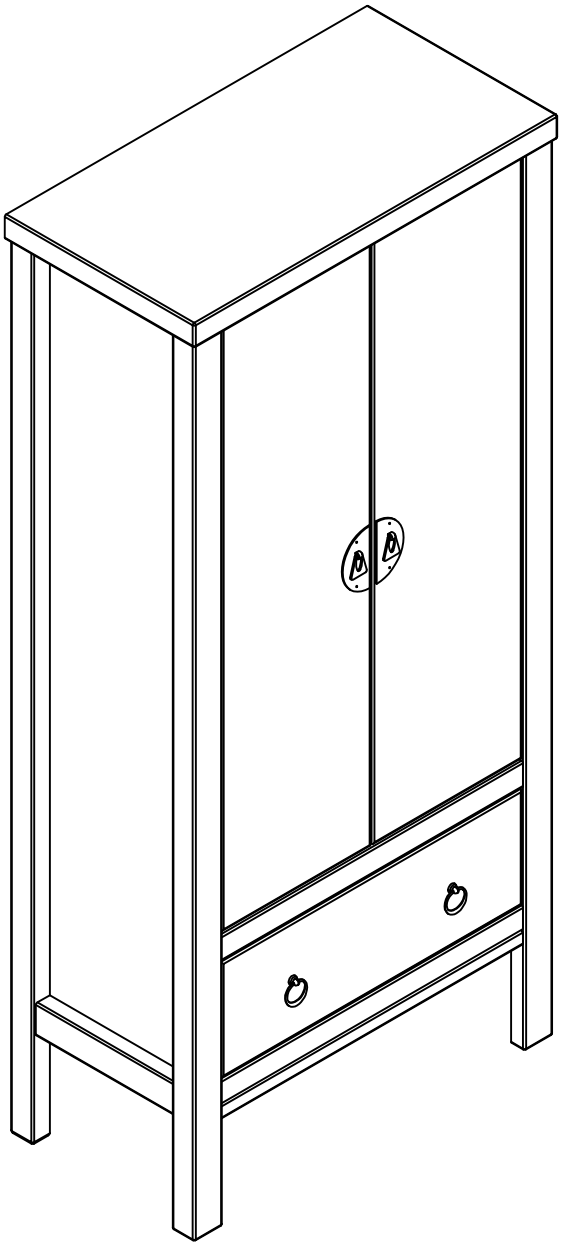

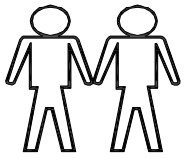	60-m	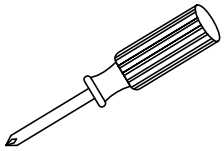	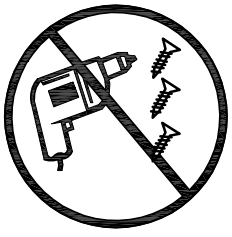

a 25pcs 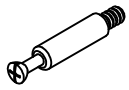	b 25pcs	c 16pcs 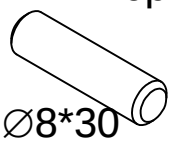 ∅8*30	d 2pcs 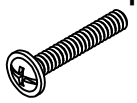 D5/32"-5/8	e 2pcs
f 2pcs	g 6pcs 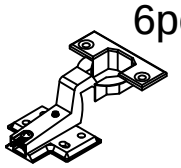	h 36pcs M3.5*15	i 8pcs 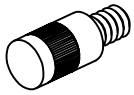	j 2pcs 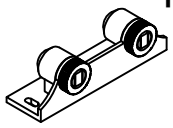
k 4pcs	l 4pcs 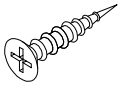	m 4pcs	n 1pcs 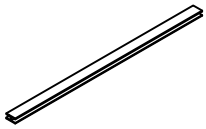	o 4pcs 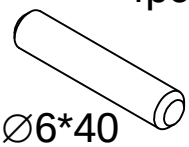 ∅6*40
p 8pcs M3.0*15	q 1pcs M3.5*15	r 1pcs 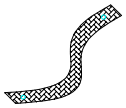	s 1pcs 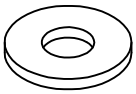 ∅6*20	t 2pcs 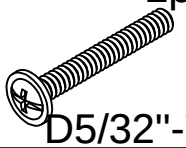 D5/32"-7/8
u 4pcs 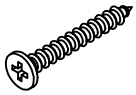 M3.5*30	v 6pcs			

Ax1	Bx1	Cx1	Dx1	Ex1	Fx2
Gx1	Hx1	Ix1	Jx1	Kx1	Lx1
Mx1	Nx1	Ox1	Px1	Qx2	

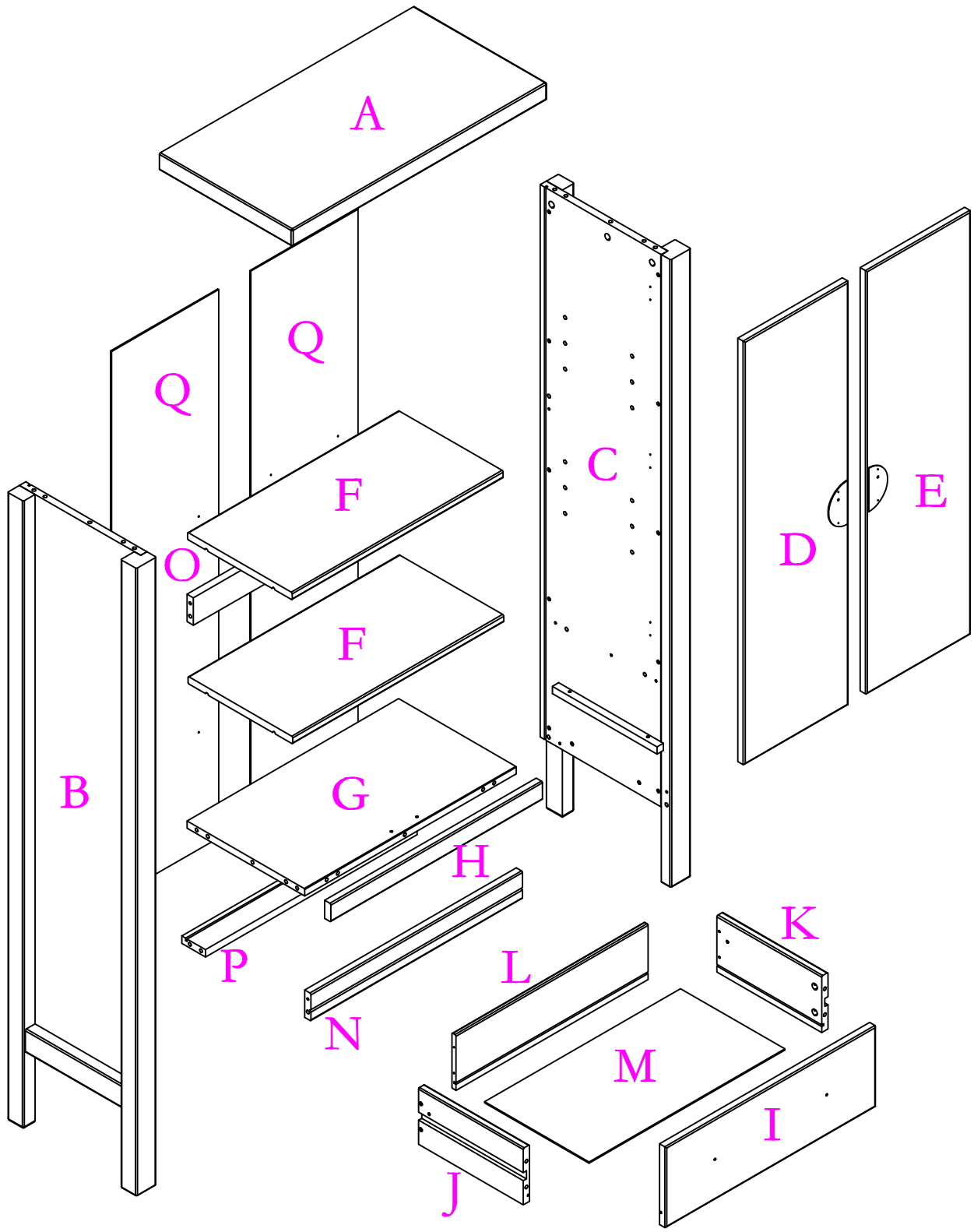
A
Q
Q
C
D
E
F
O
F
B
G
H
P
N
L
K
M
I
J

Schritt 1

NR.	Menge
a	3
c	6

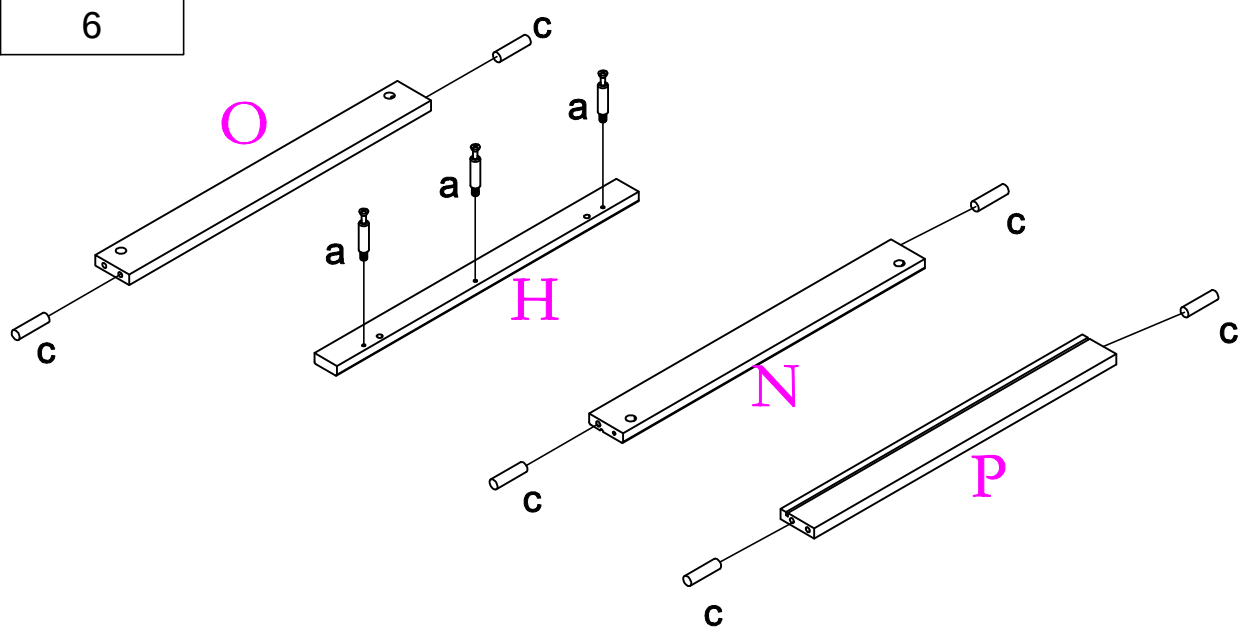

Schritt 2

NR.	Menge
a	10
c	6
j	2
m	4

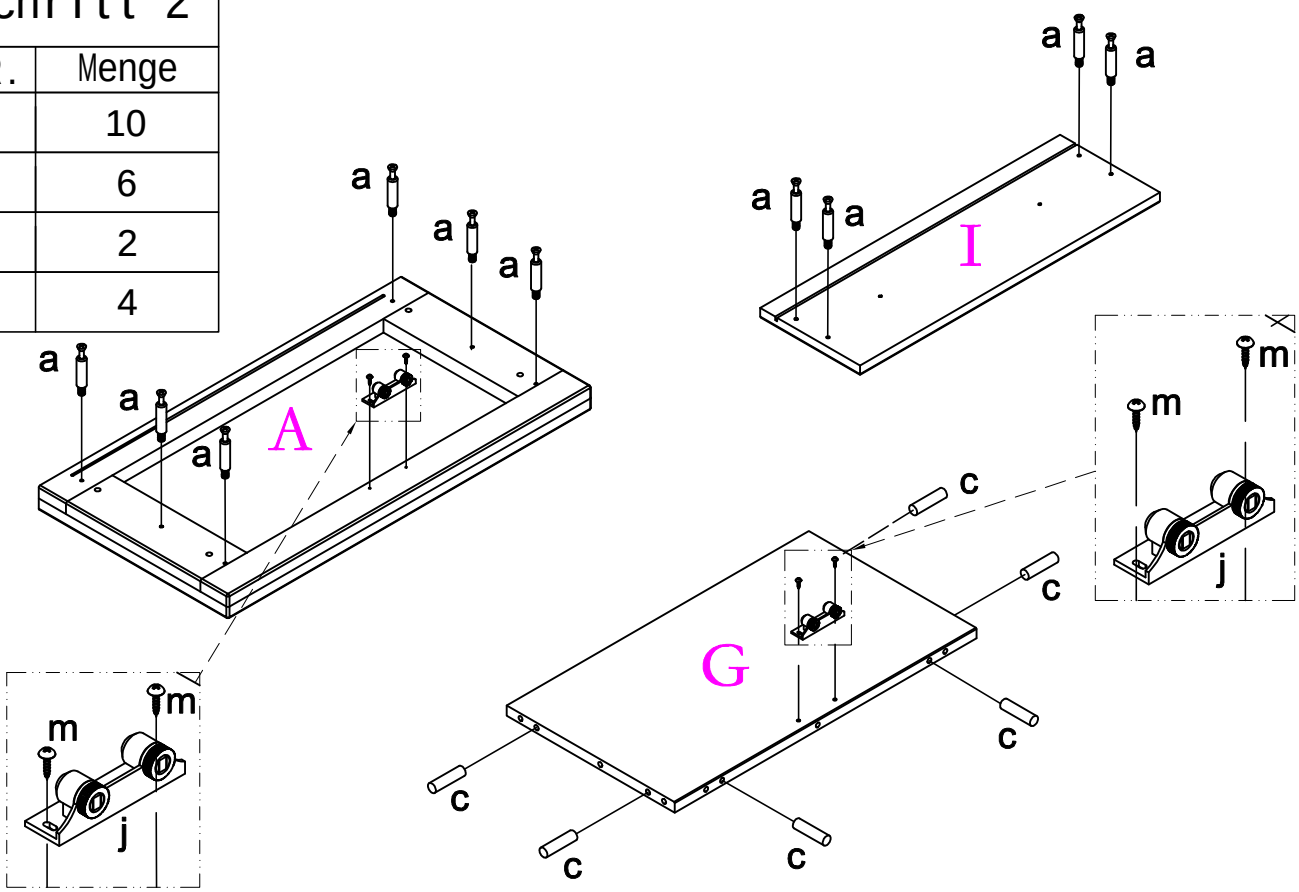

Schritt 3

NR.	Menge
h	12
g	6

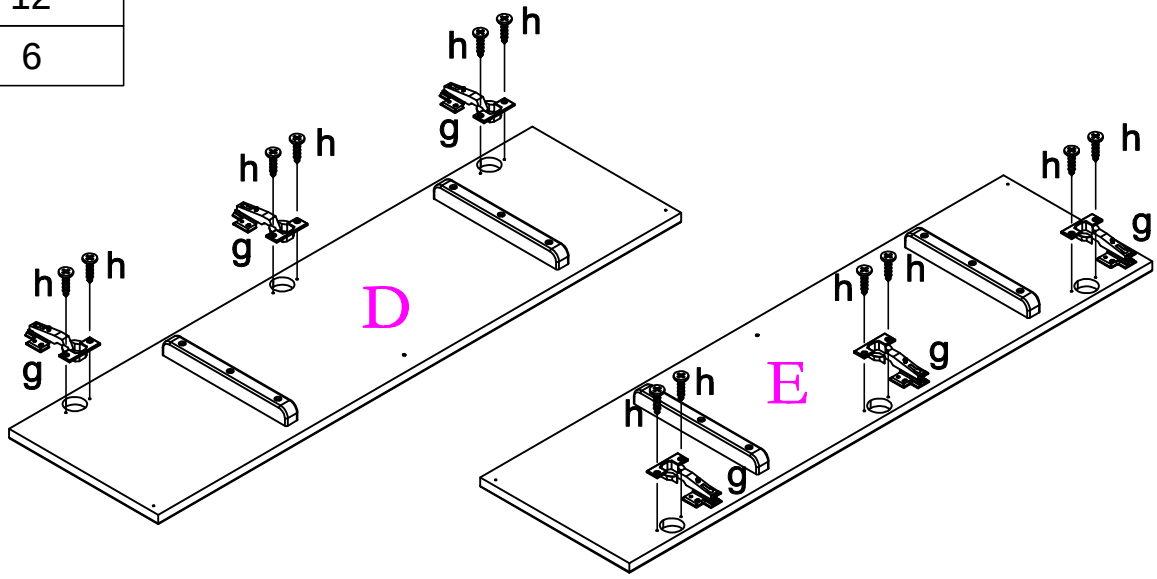

Schritt 4

NR.	Menge
a	12
c	4
o	2

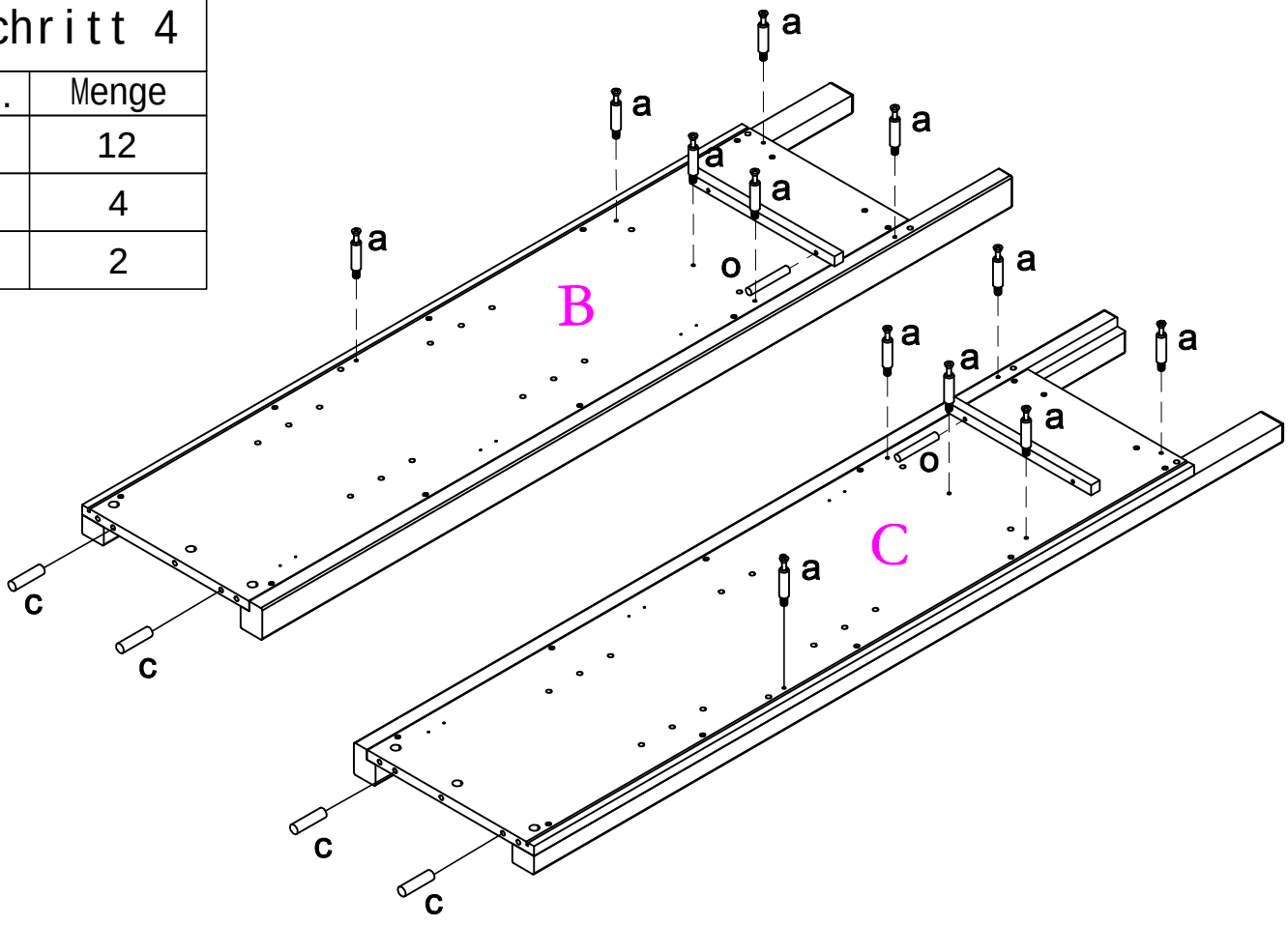

Schritt 5	
NR.	Menge
b	3

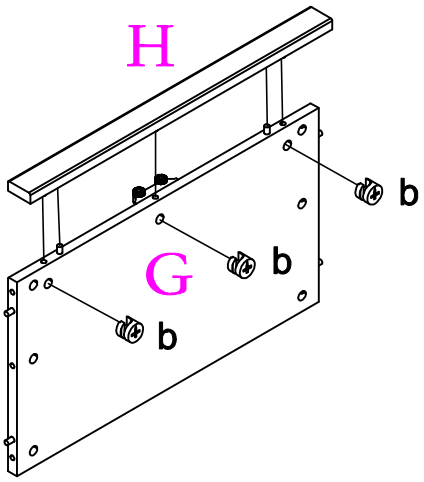

Schritt 6	
NR.	Menge
b	1

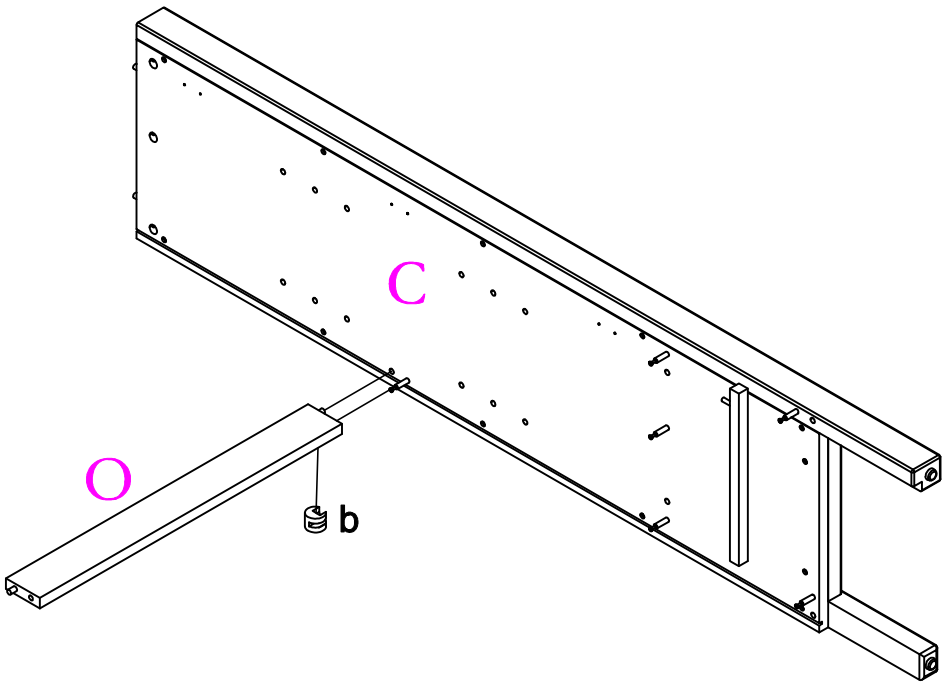

Schritt 7

NR.	Menge
b	3

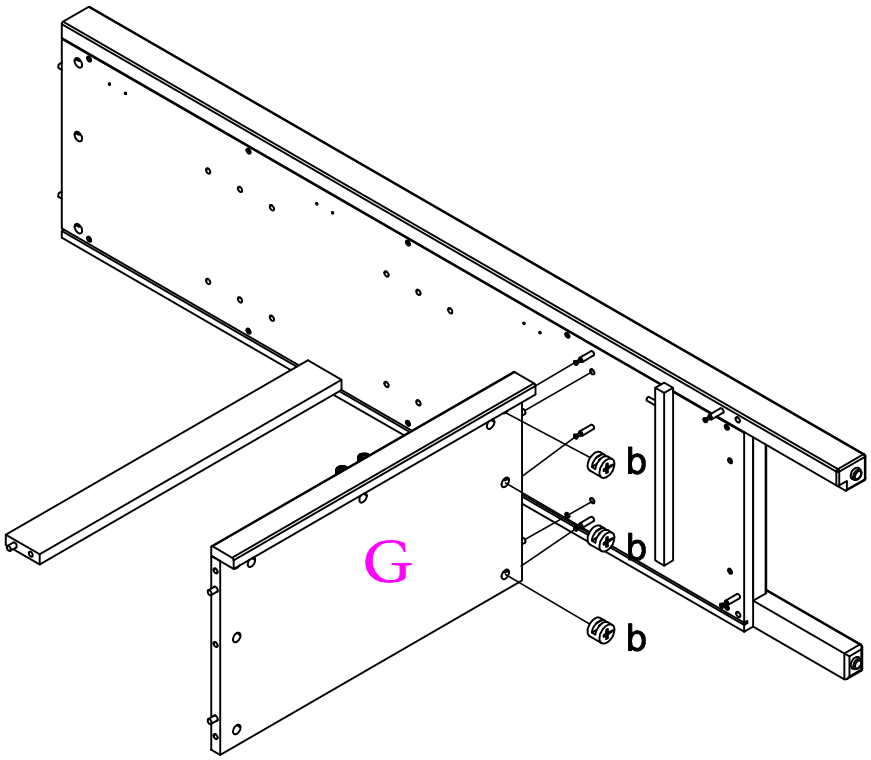

Schritt 8

NR.	Menge
b	1

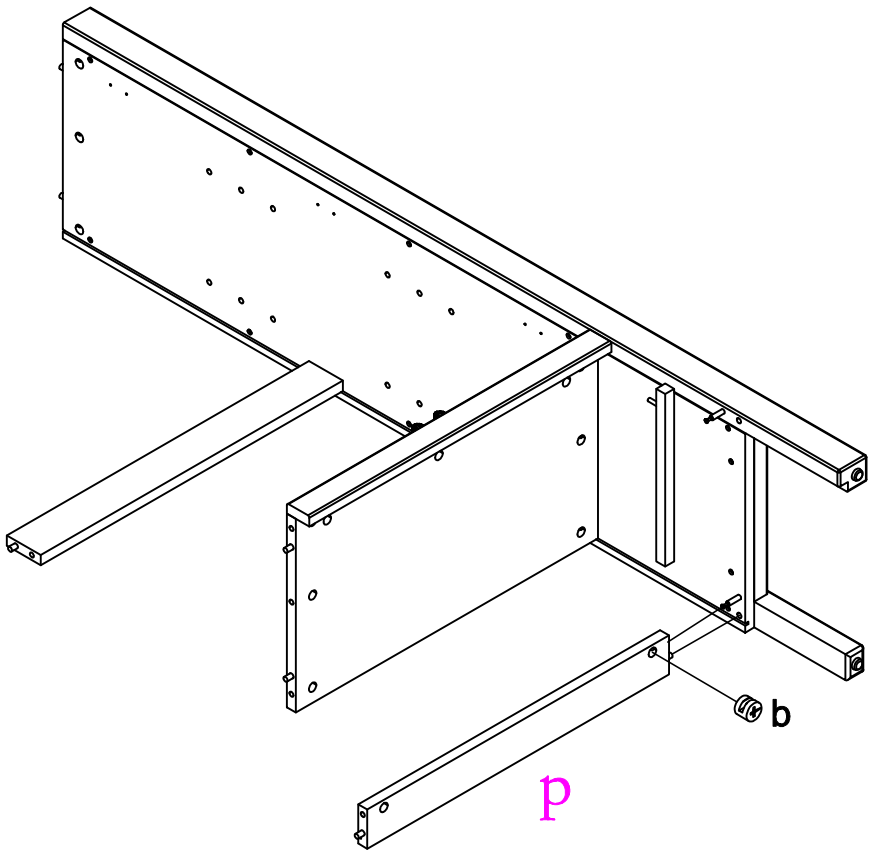

Schritt 9

NR.	Menge
b	1

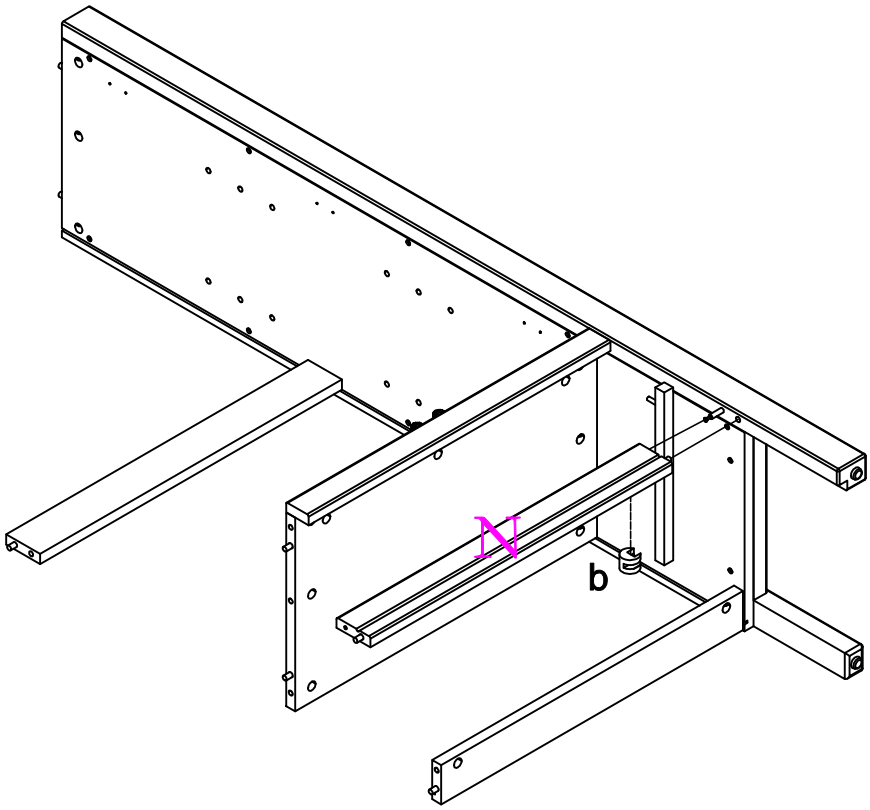

Schritt 10

NR.	Menge
b	6

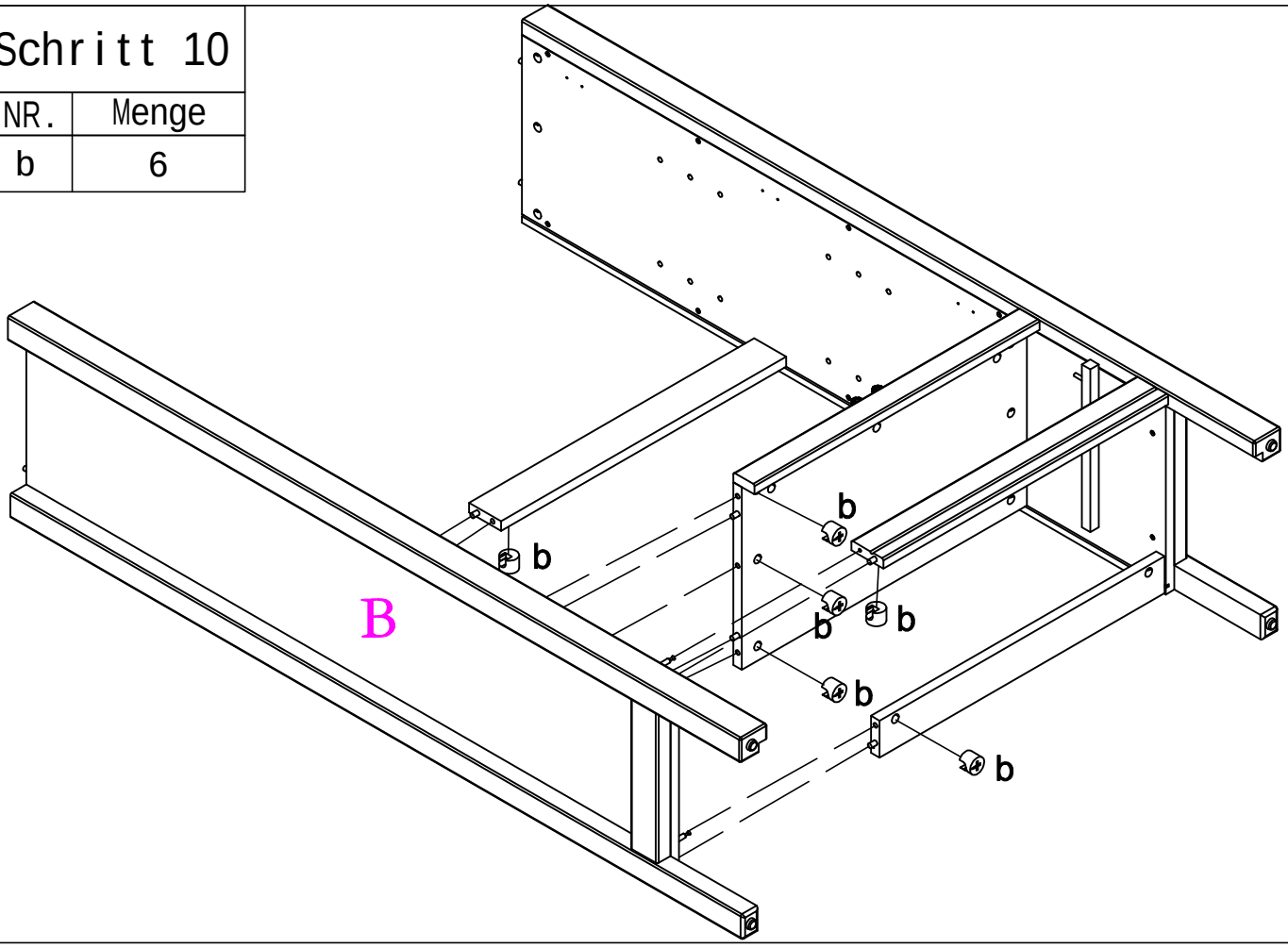

Schritt 11

NR.	Menge
n	1

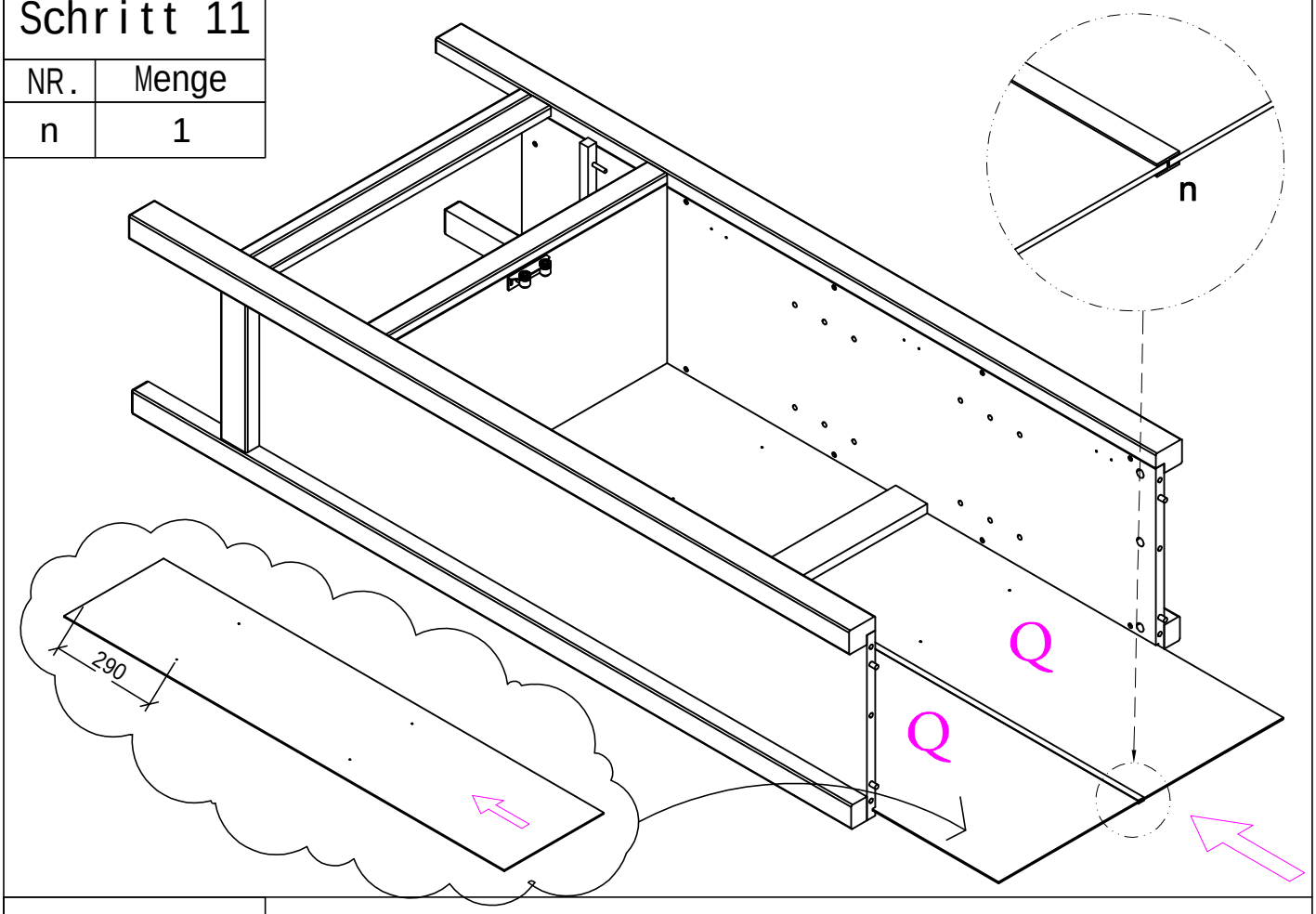

Schritt 12

NR.	Menge
b	6
v	6

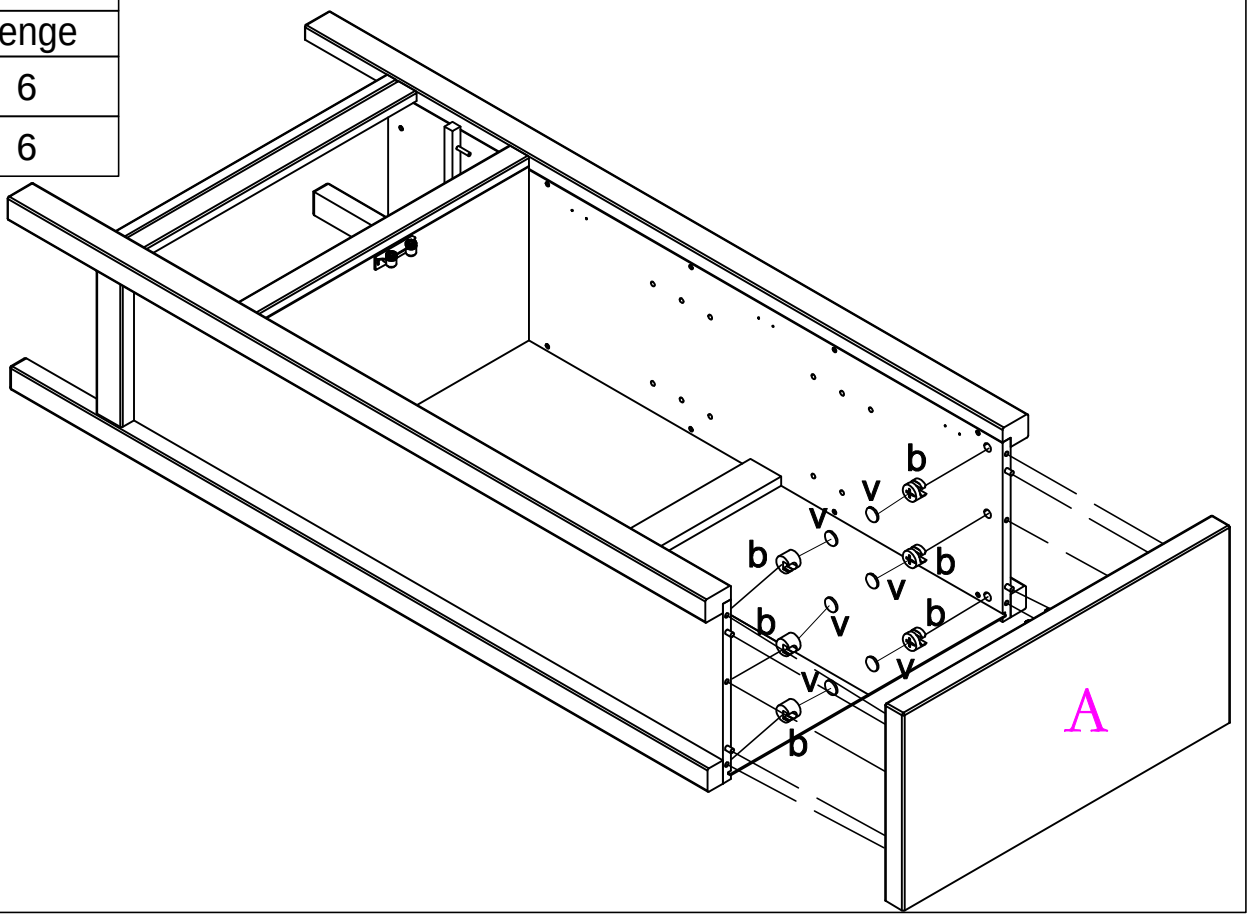

Schritt 13

NR.	Menge
p	8
q	1
r	1
s	1

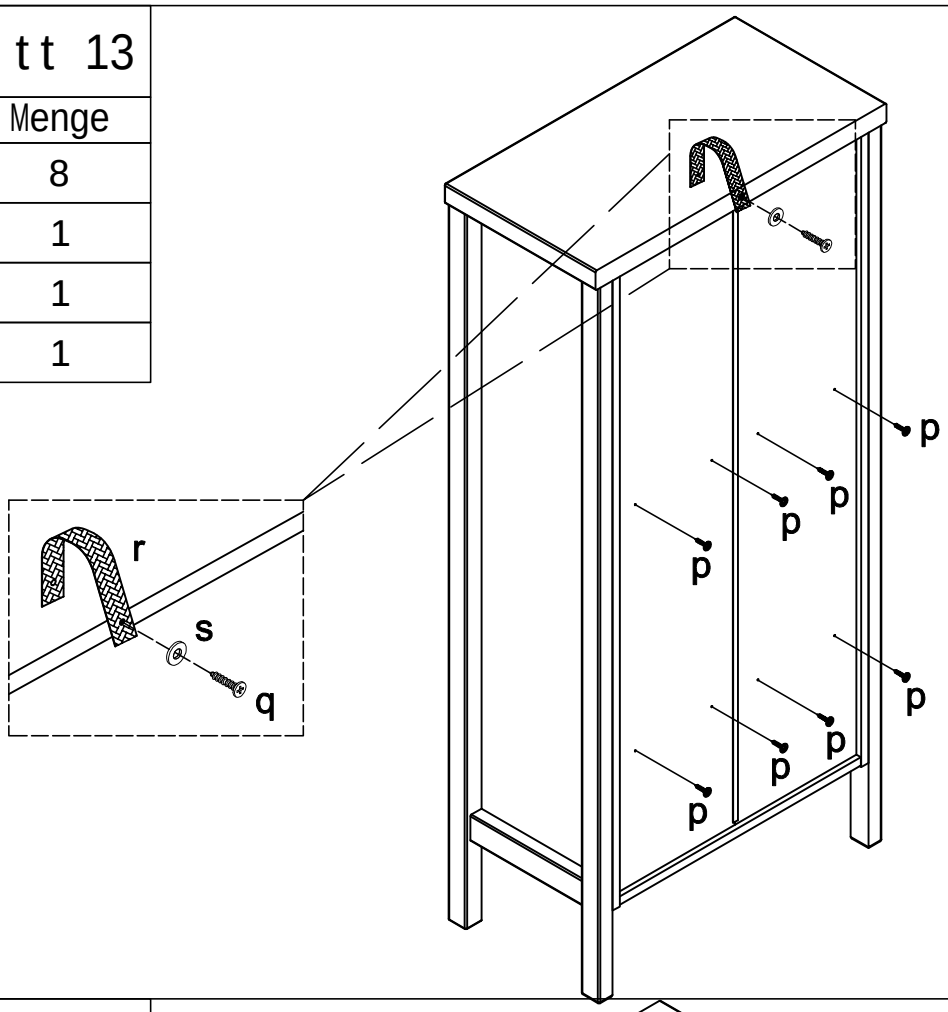

Schritt 14

NR.	Menge
d	2
e	2
h	24
k	4
l	4

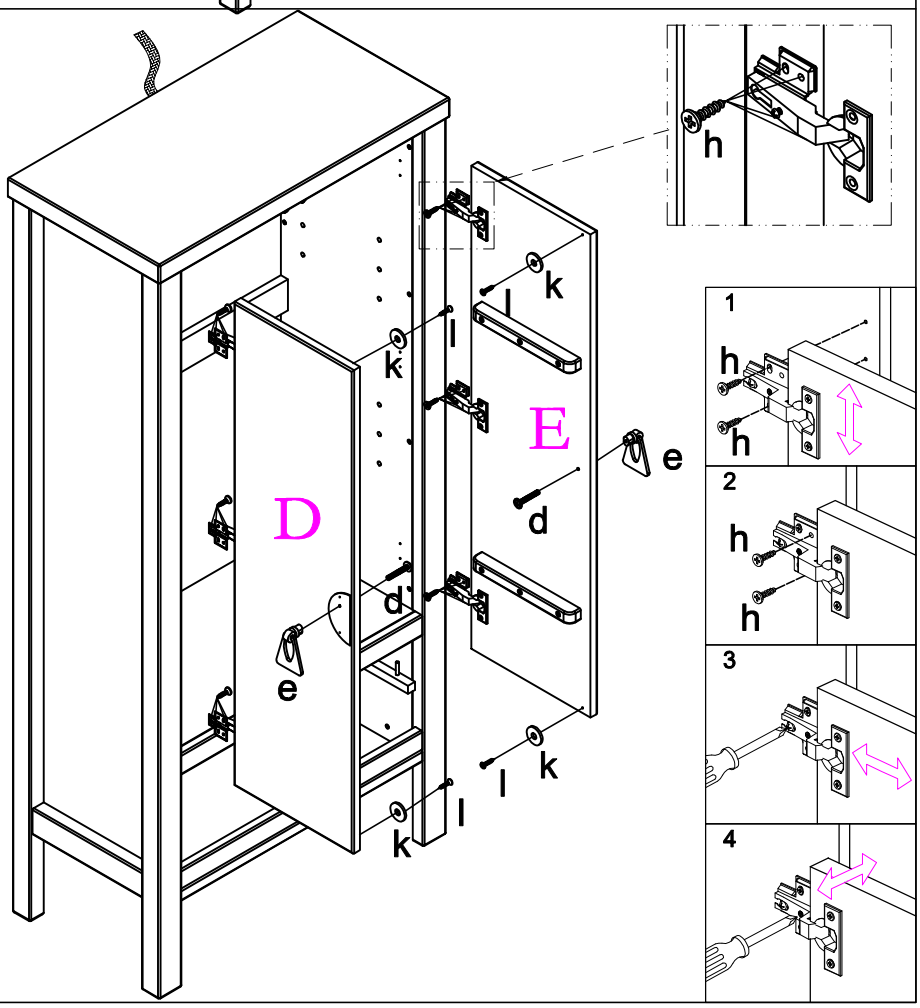

Schritt 15

NR.	Menge
i	8

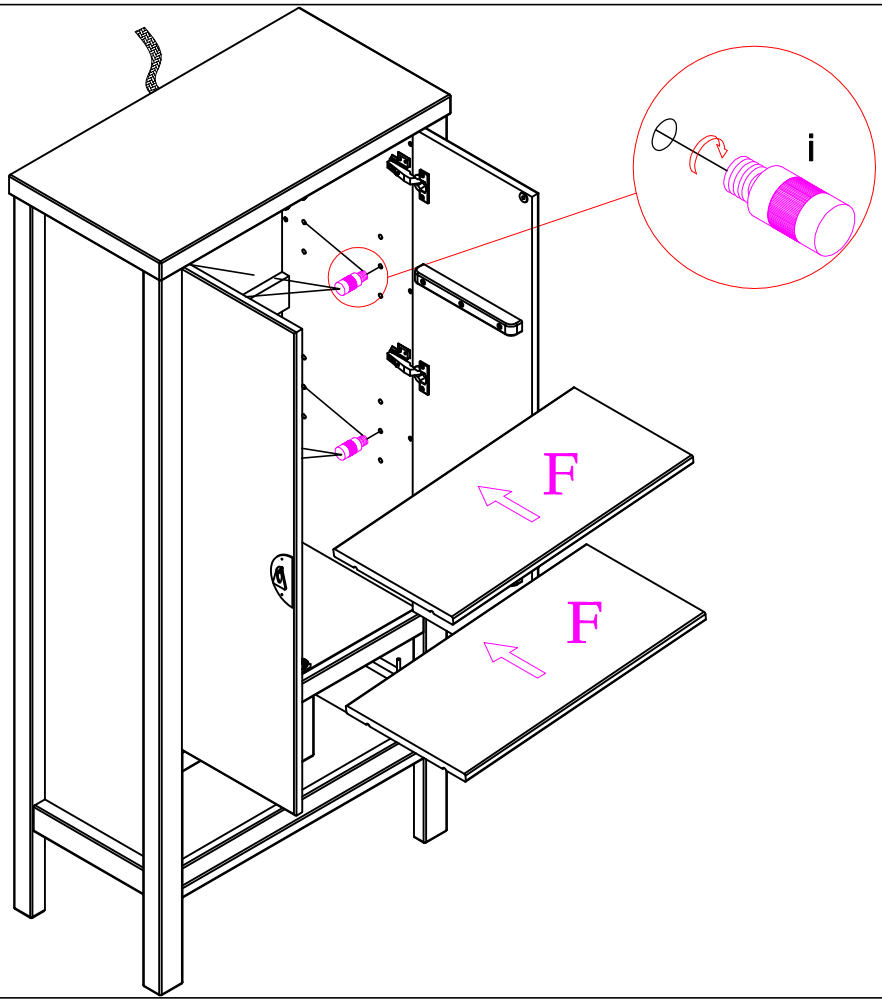

Schritt 16

NR.	Menge
b	4

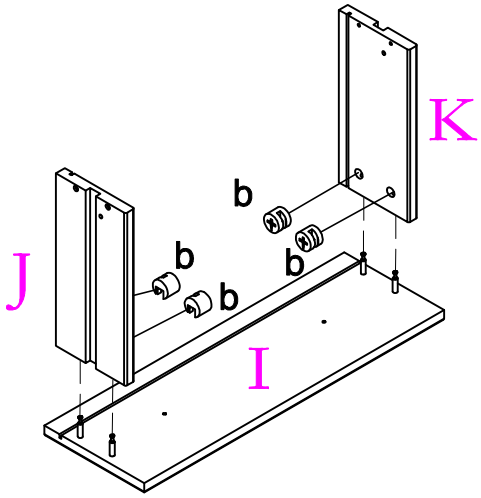

Schritt 17

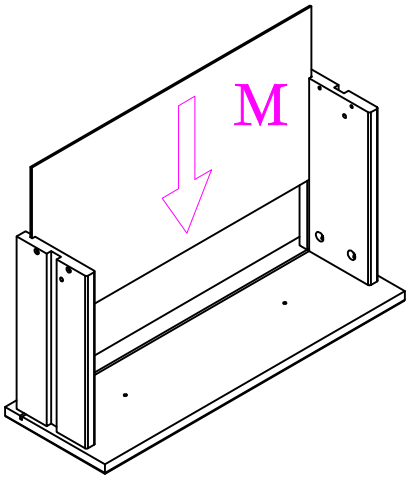

Schritt 18

NR.	Menge
u	4

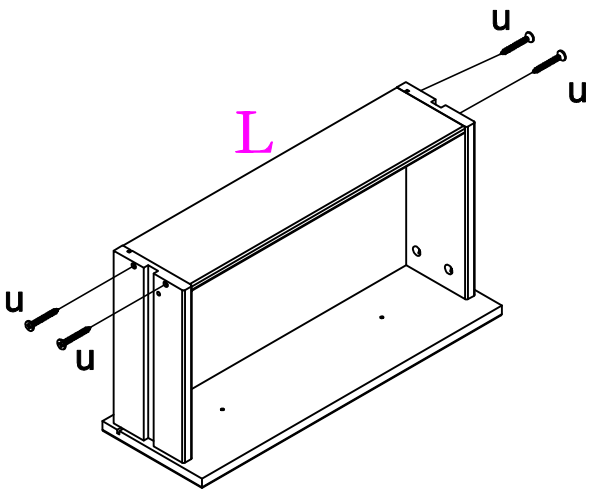

Schritt 19	
NR.	Menge
t	2
f	2

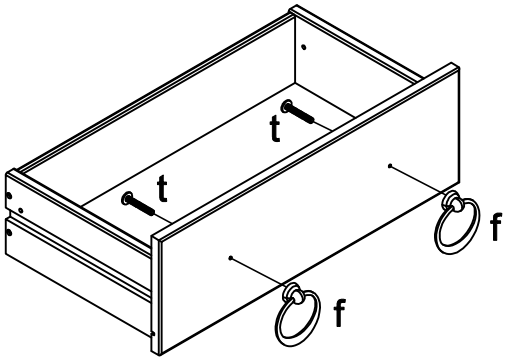

Schritt 20	
NR.	Menge
o	2

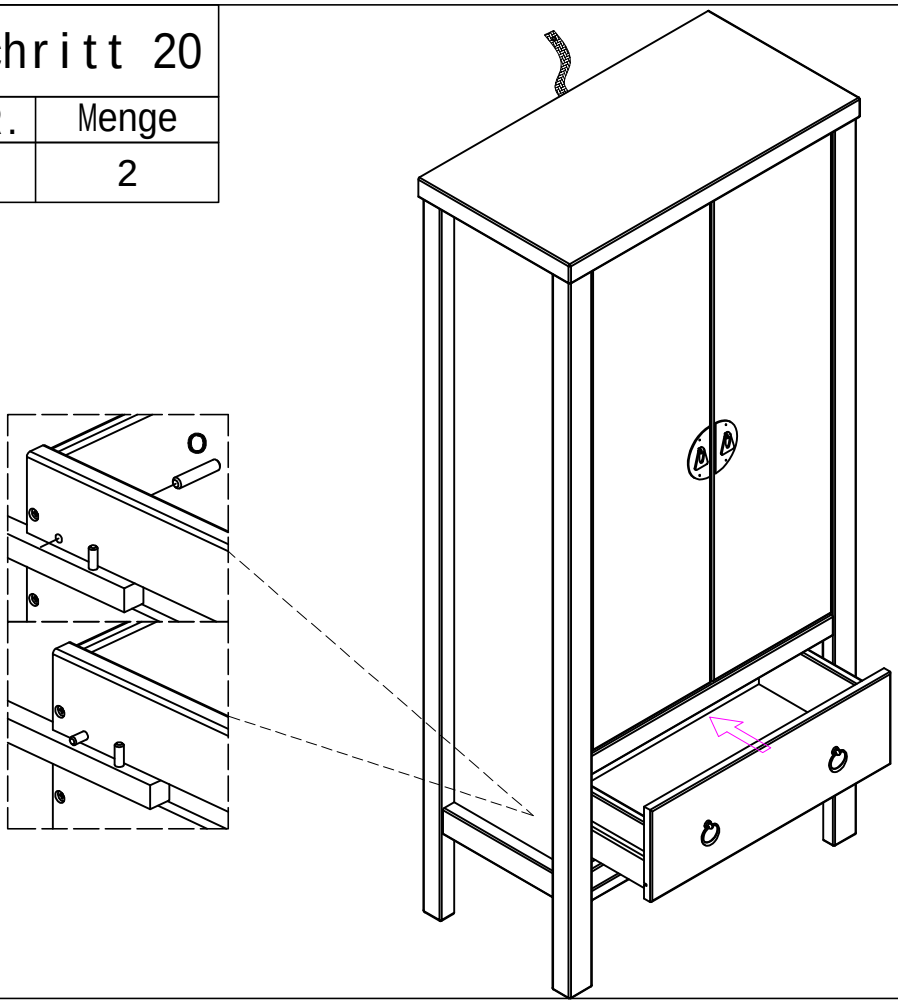
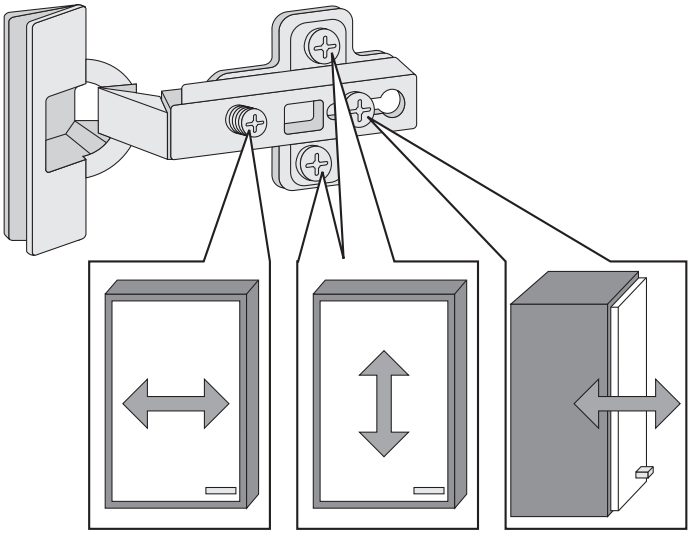
Türen einstellen (Scharniere justieren)
Adjusting the doors (adjusting the hinges)
Régler les portes (ajuster les charnières)
Sistemare le porte (regolare le cerniere)
Deuren instellen (scharnieren afstellen)
Nastawić drzwi (wyregulować zawiasy)
Vyrovnejte dvířka (seřiďte závěsy)
Nastavenie dverí (nastavenie závesov)
Állítsa be az ajtókat (állítsa be a zsanérokat)
Reglare uşi (ajustare balamale)
Kapıların ayarlanması (menteşelerin seviye ayarı)
Регулировка дверей (регулировка шарнира)