living
b p c
bonprix collection

932293

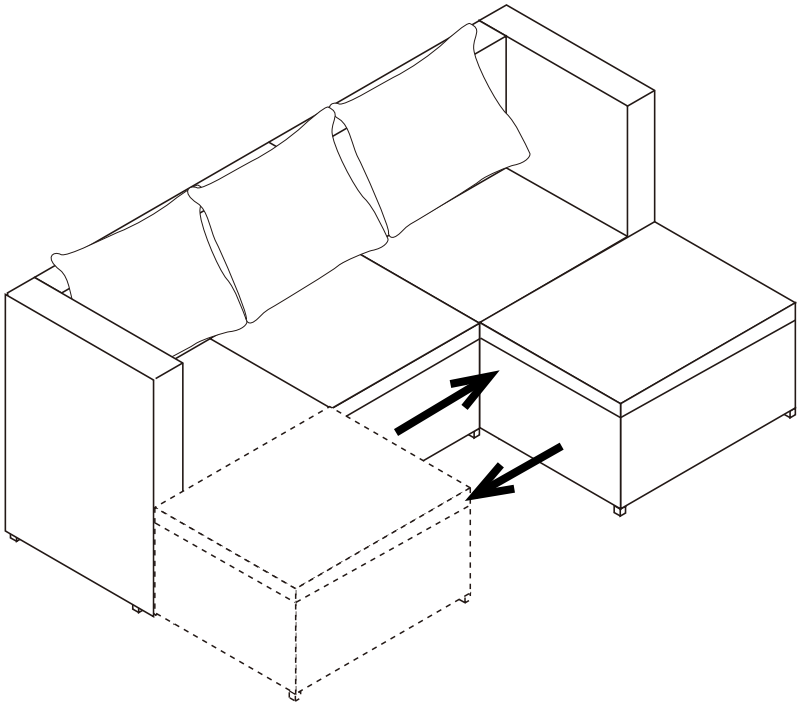

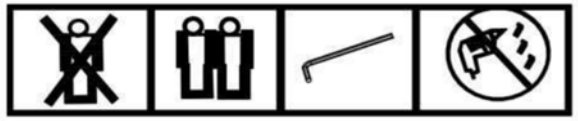

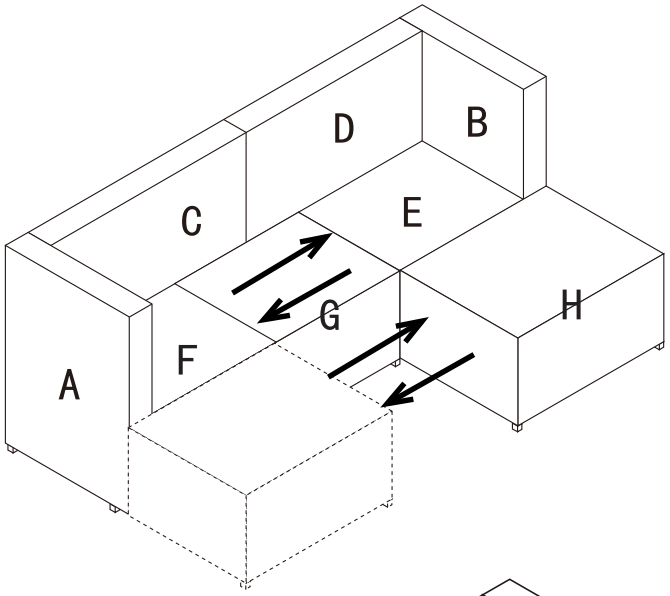

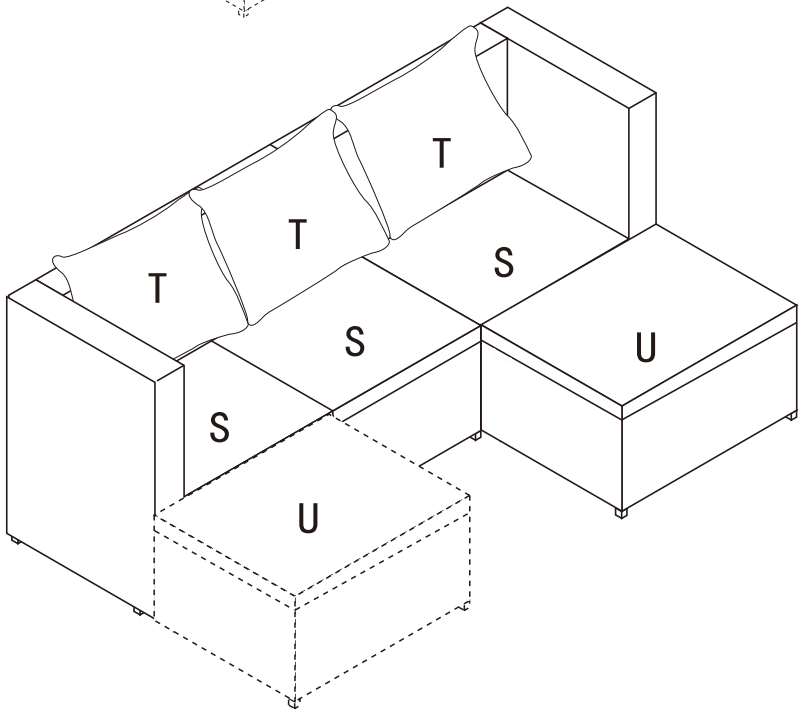

A	X	1
B	X	1
C	X	1
D	X	1
E	X	1
F	X	1
G	X	1
H	X	1
S	X	3
T	X	3
U	X	1

AX1	BX1	CX1	DX1	EX1	FX1	GX1	HX1	MX1
NX1	M 6X55 OX24(+2)	M 6X35 PX4	QX24(+2)	RX52(+2)	SX1			

Bitte ziehen Sie die Schrauben während der Montage noch nicht festDie Schrauben erst in ihrer Position fixieren und am Ende der Montage alle Schrauben festziehen.

OX2	PX4	QX2	RX8

1

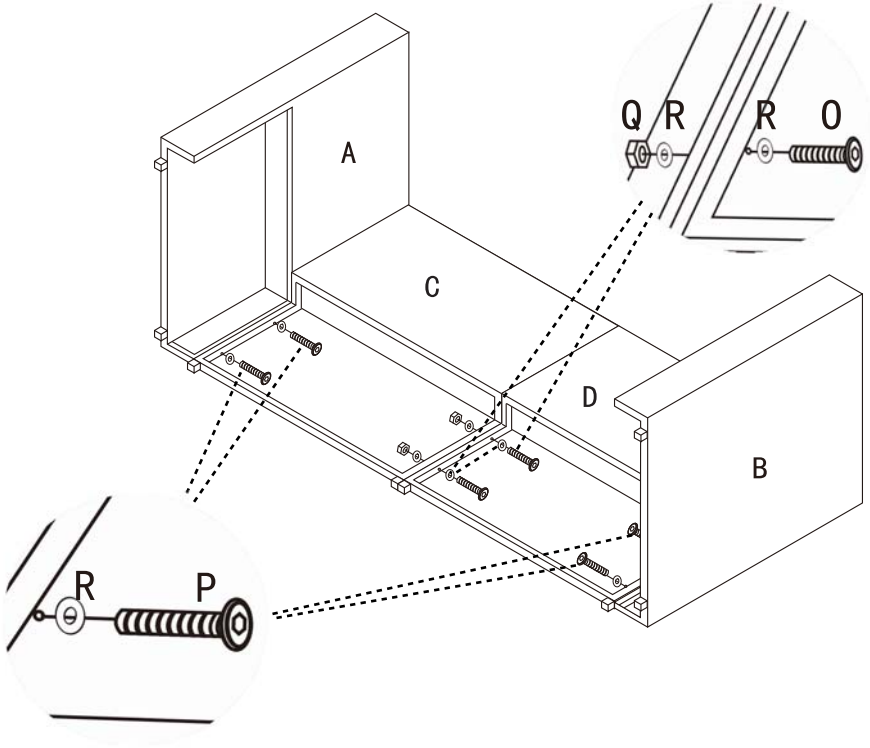

OX6	QX6	RX12

2

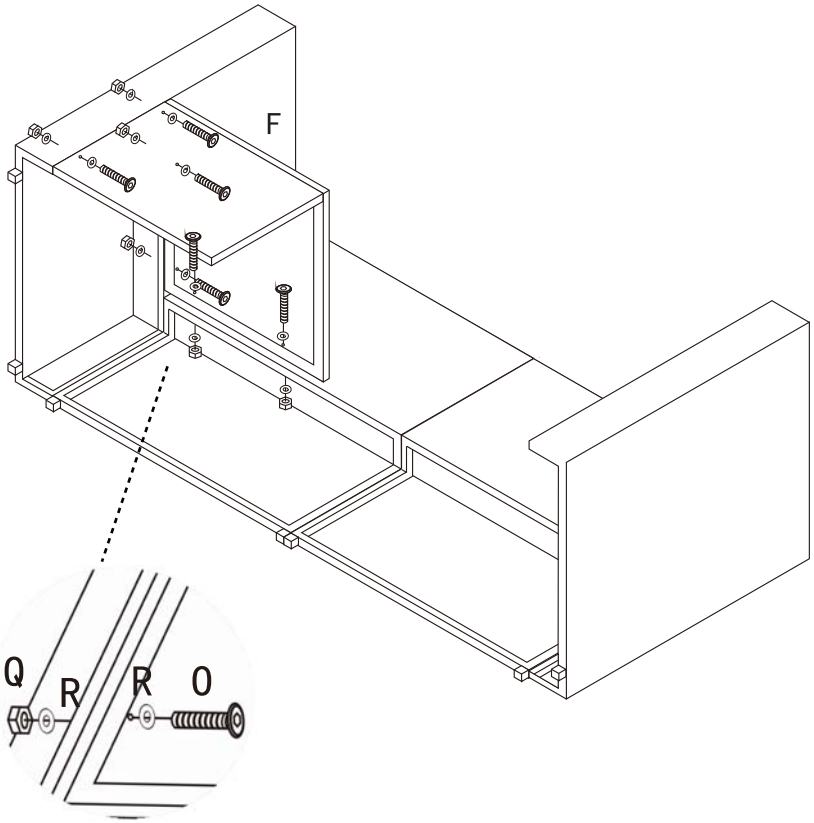

OX6	QX6	RX12

3

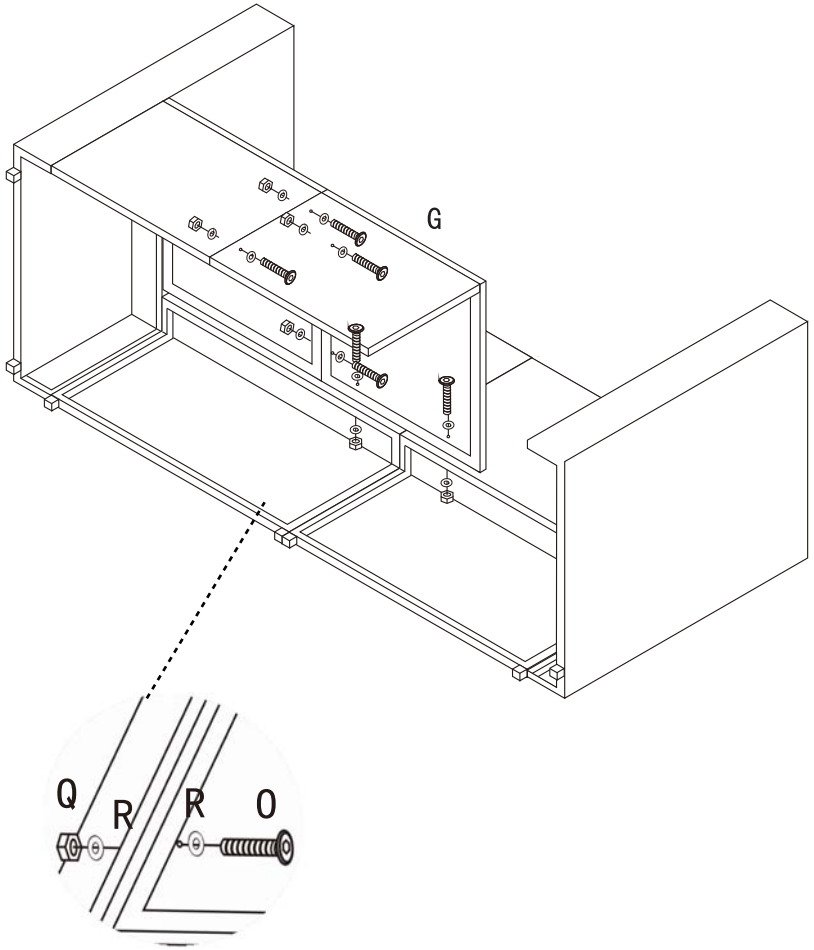

OX6	QX6	RX12

4

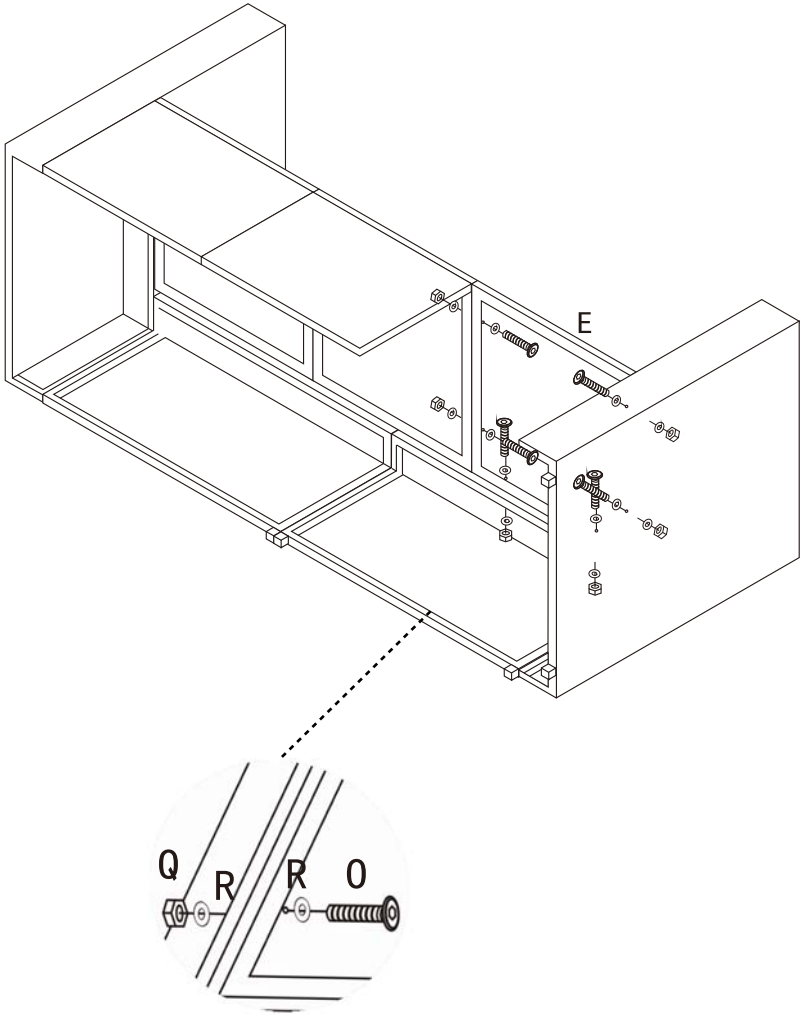

OX4	QX4	RX8

5

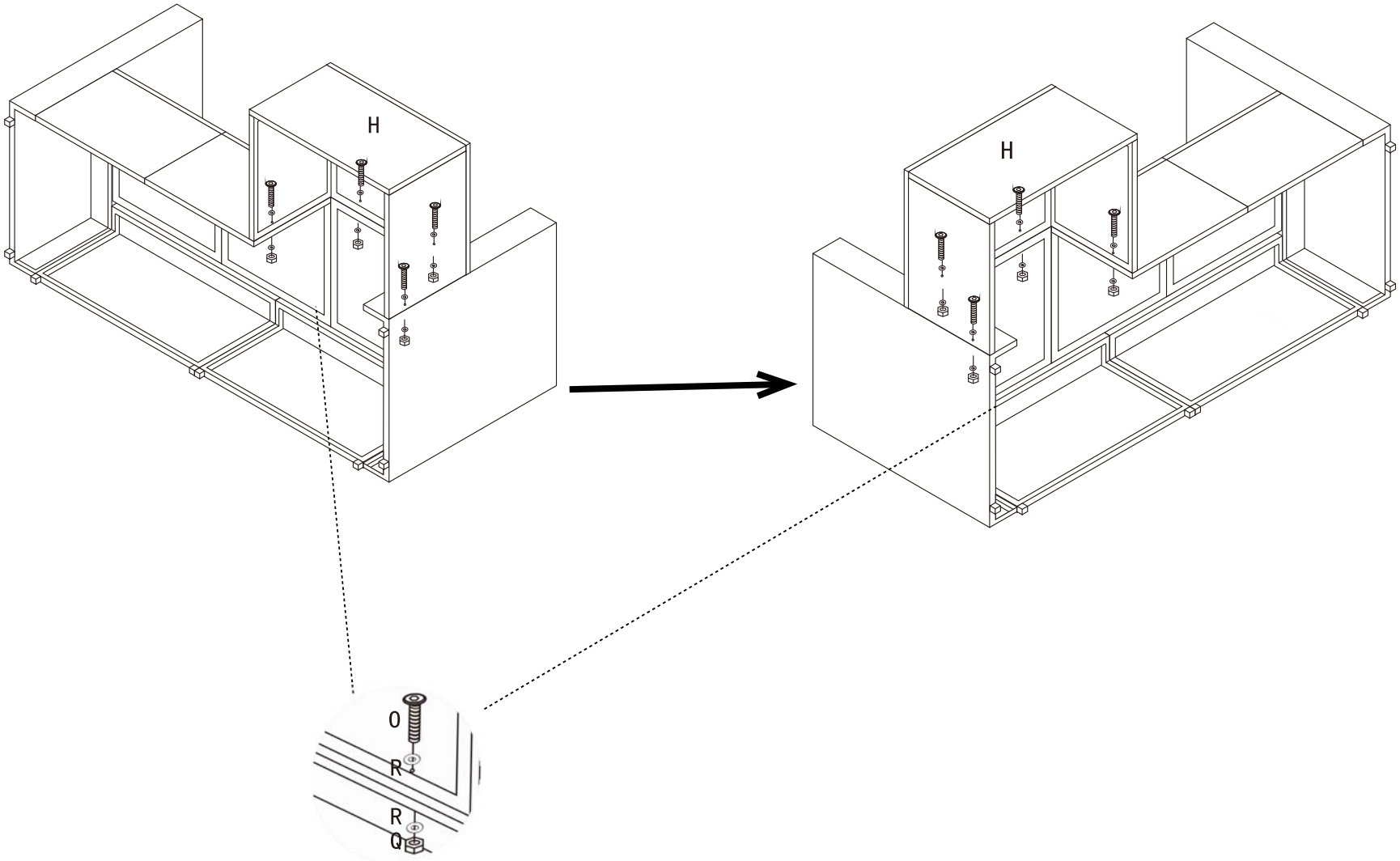

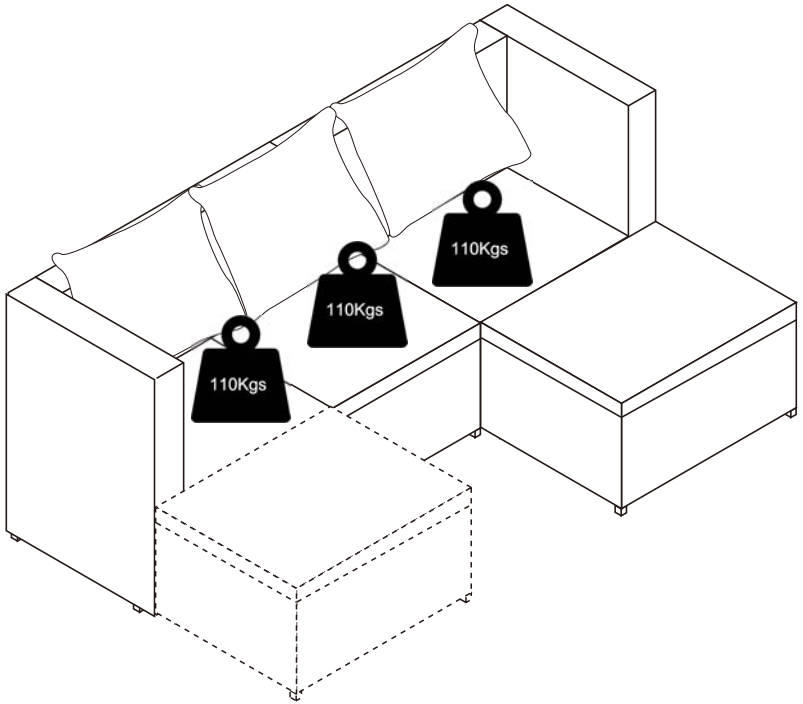
110Kgs
110Kgs
110Kgs

living
b p c
bonprix collection

932293

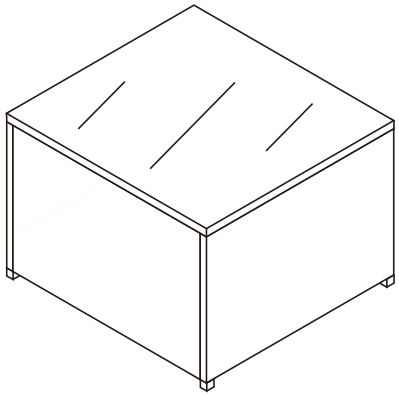

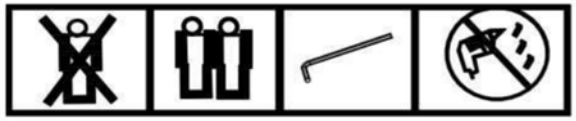

I	X	1
J	X	1
K	X	2
L	X	2

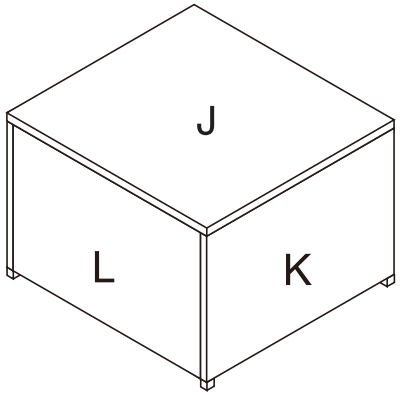

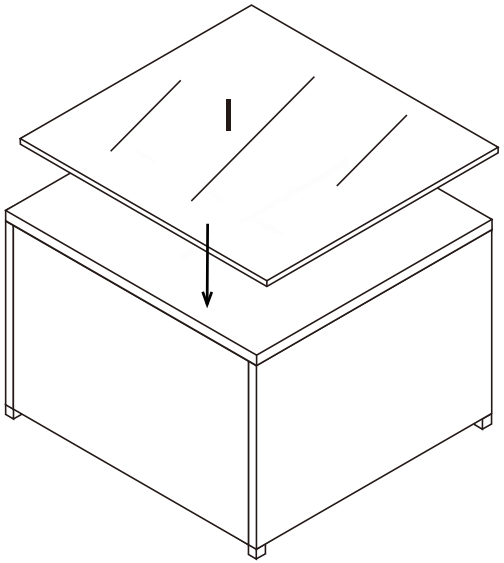

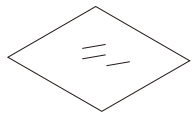

IX1

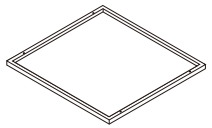

JX1

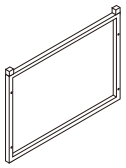

KX2

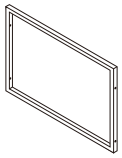

LX2

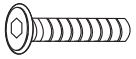

M 6X35

QX12

RX12

PX1

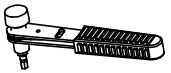

SX1

Bitte ziehen Sie die Schrauben während der Montage noch nicht festDie Schrauben erst in ihrer Position fixieren und am Ende der Montage alle Schrauben festziehen.

QX8 | RX8

1

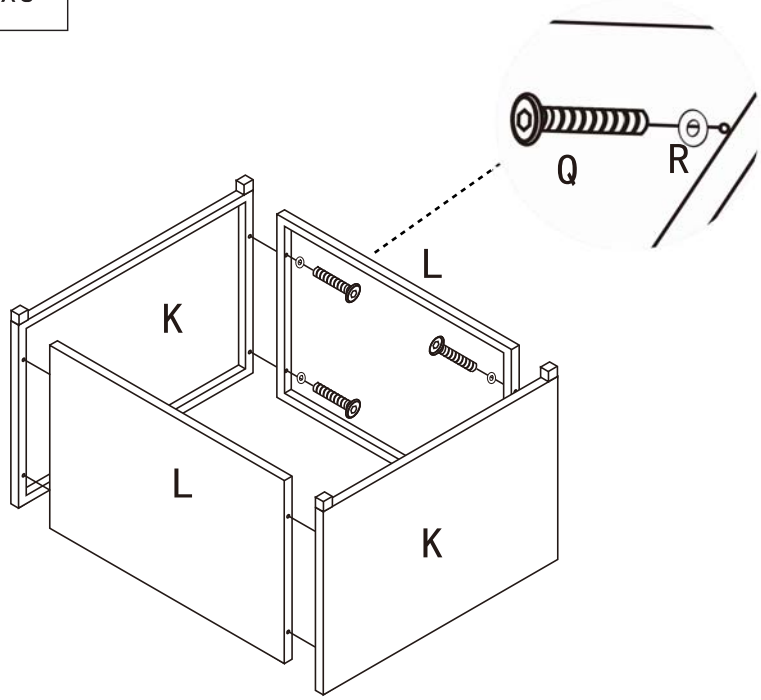

QX4 | RX4

2

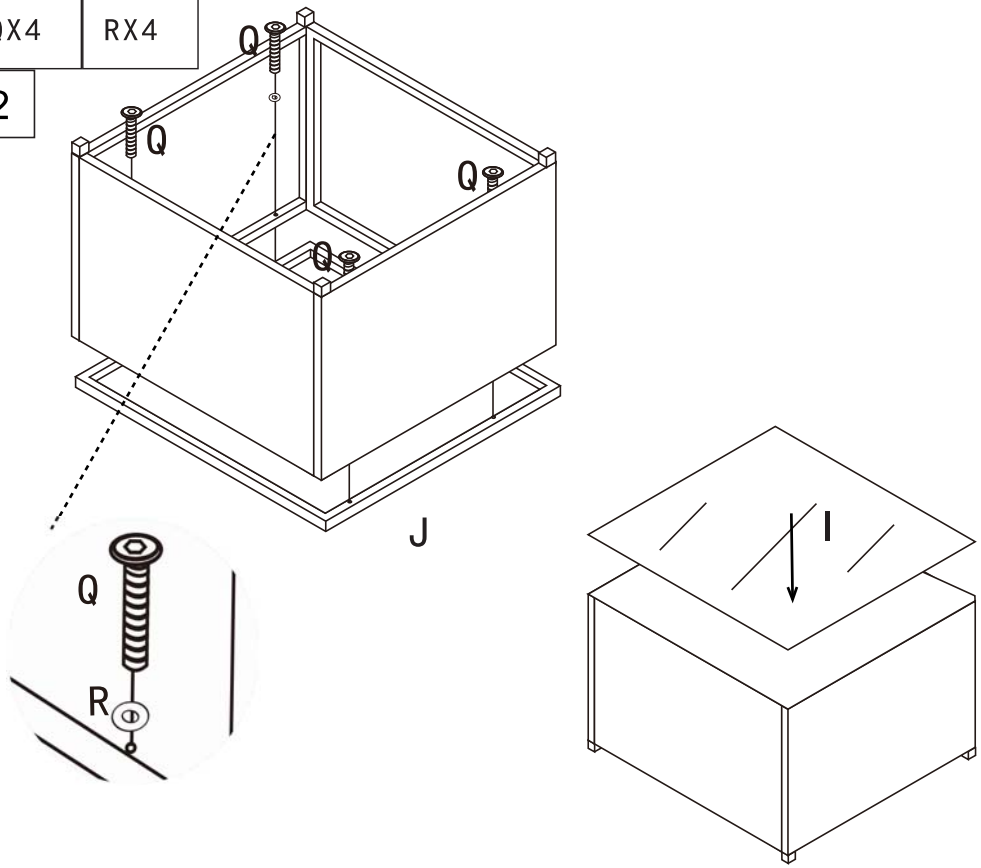
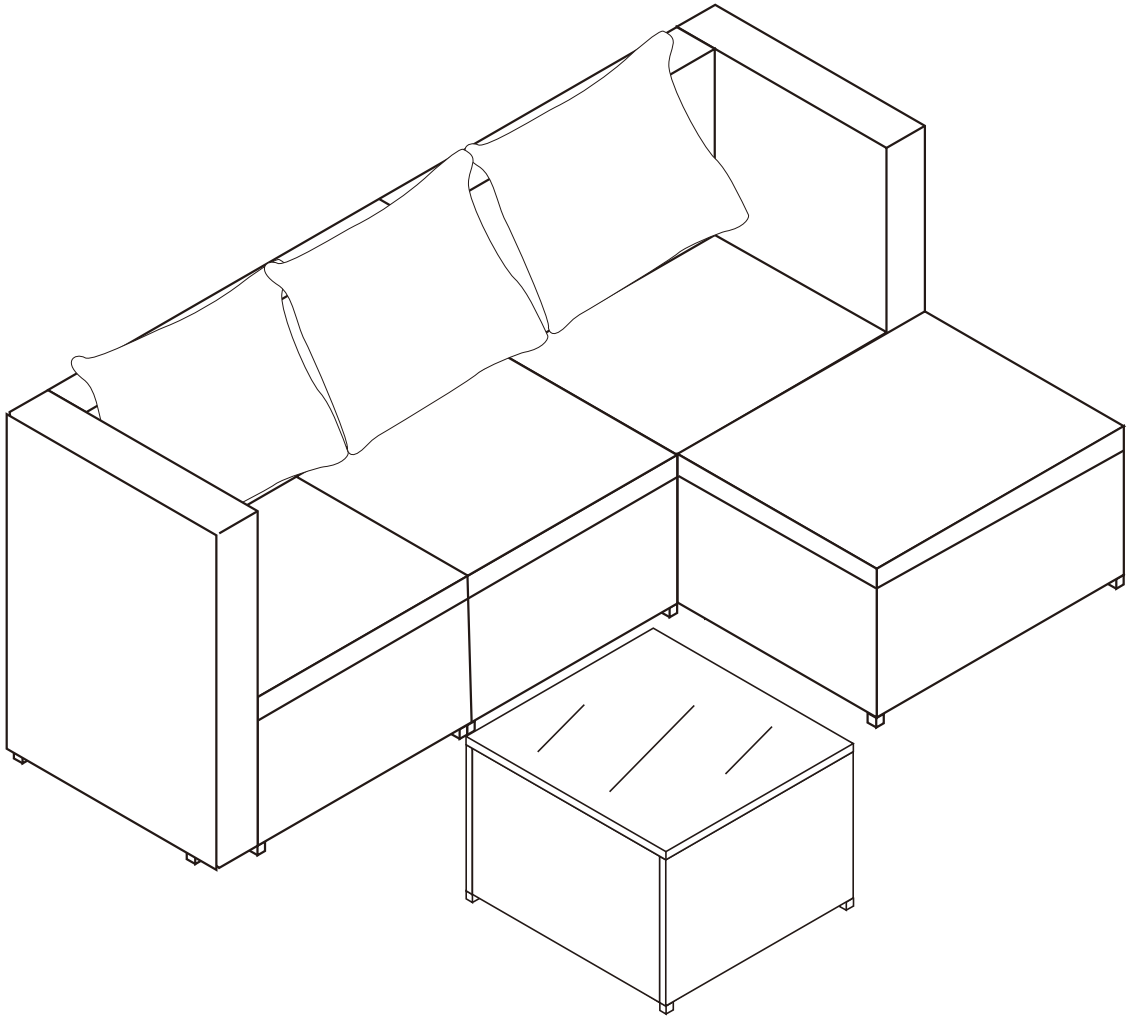
932293