bonprix. 943824



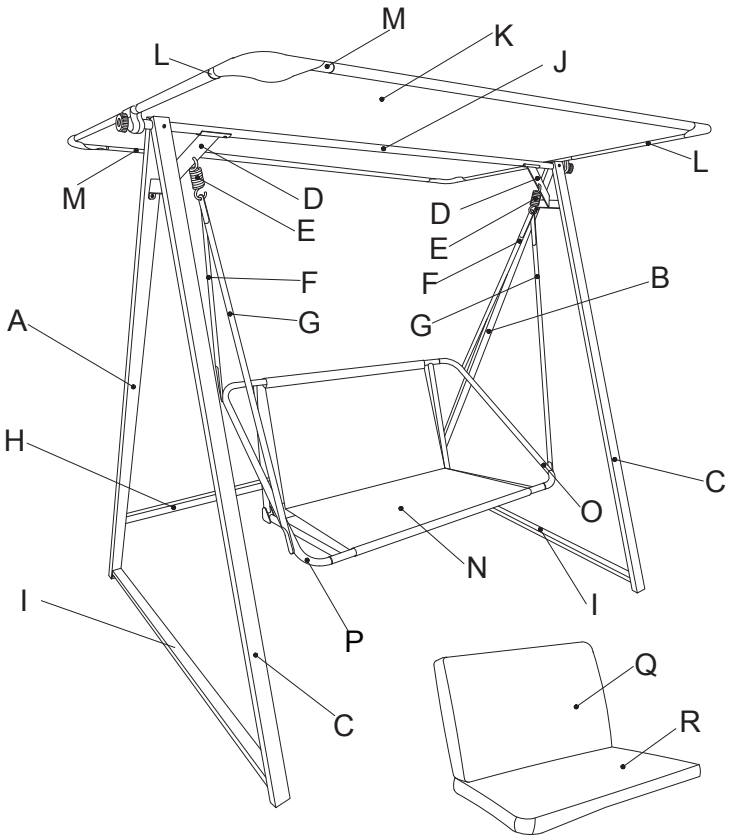

O*1	A*1
Q*1	B*1
R*1	C*2
P*1	D*2
	E*2
	F*2
	G*2
	H*1
	I *2
	J*1
	K*1
	L*2
	M*2
	N*1

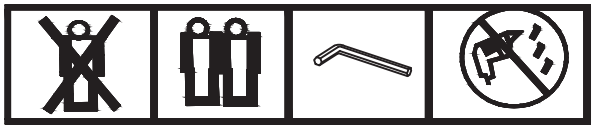

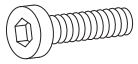 M6*30 S x 4	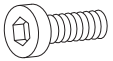 M6*20 T x 22(+2)	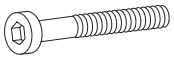 M6*70 U x 2	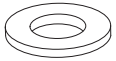 V x 34(+2)	 W x 6	 X x 1	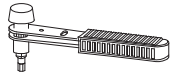 **AA** x 1	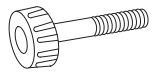 Z x 2	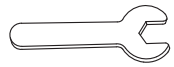 Y x 1

Bitte ziehen Sie die Schrauben w h rend der Montage noch nicht fest. Die Schrauben erst in ihrer Position fixieren und am Ende der Montage alle Schrauben festziehen.

T x 8	V x 8				U x 2	V x 4	W x 2	

1

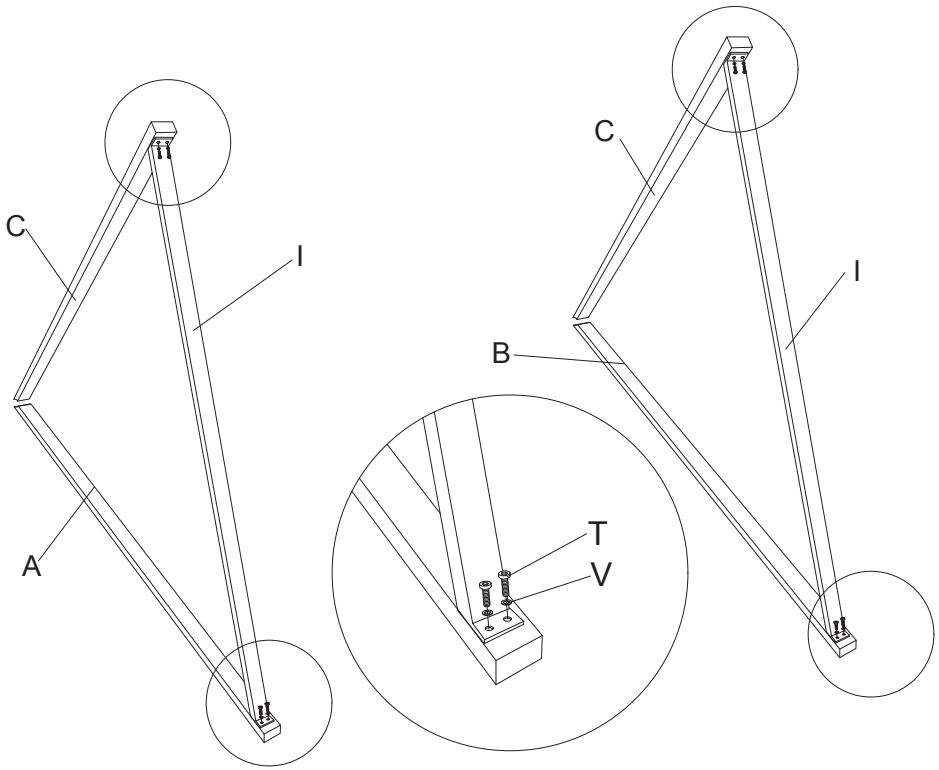

2

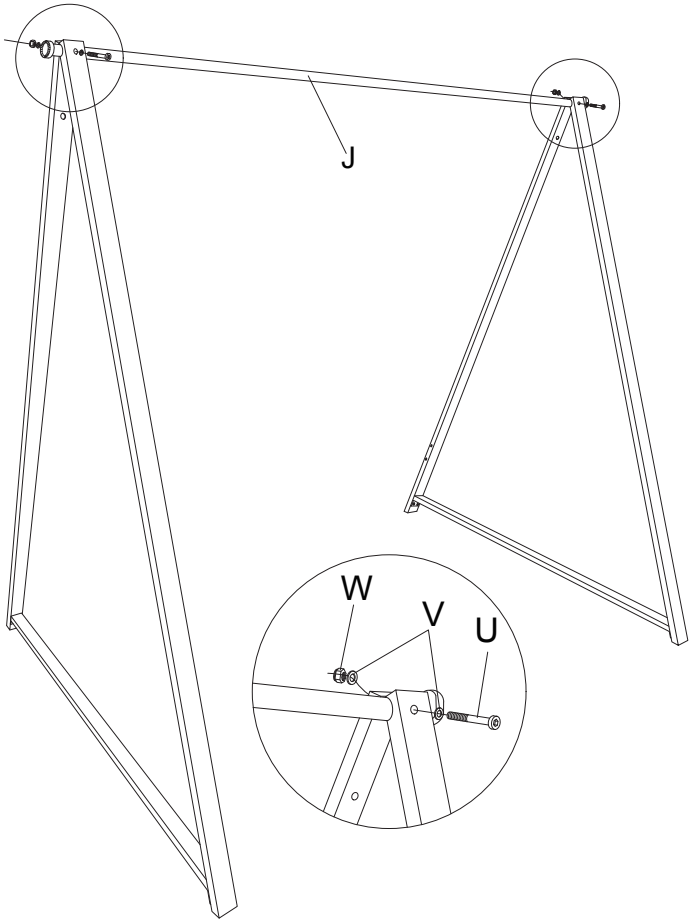

T x 4	V x 4				T x 6	V x 6			

3

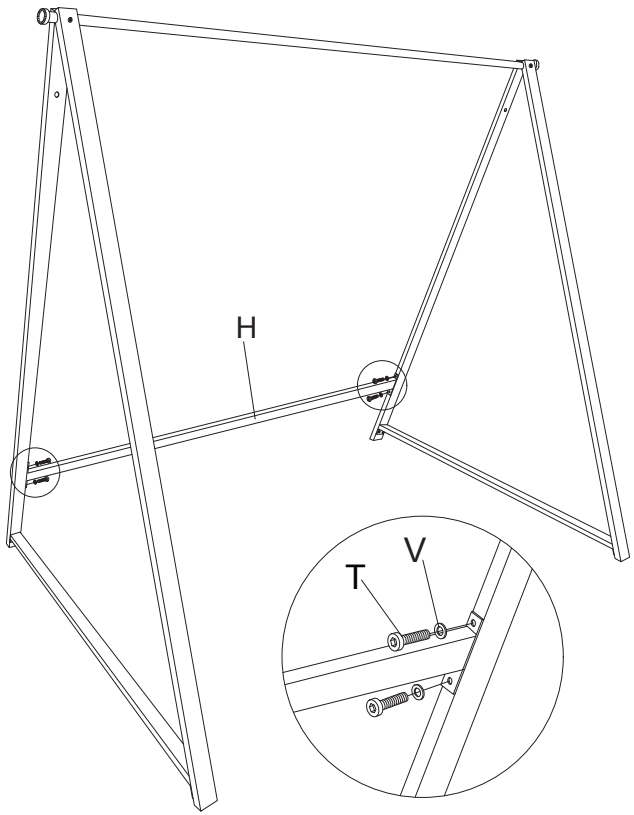

4

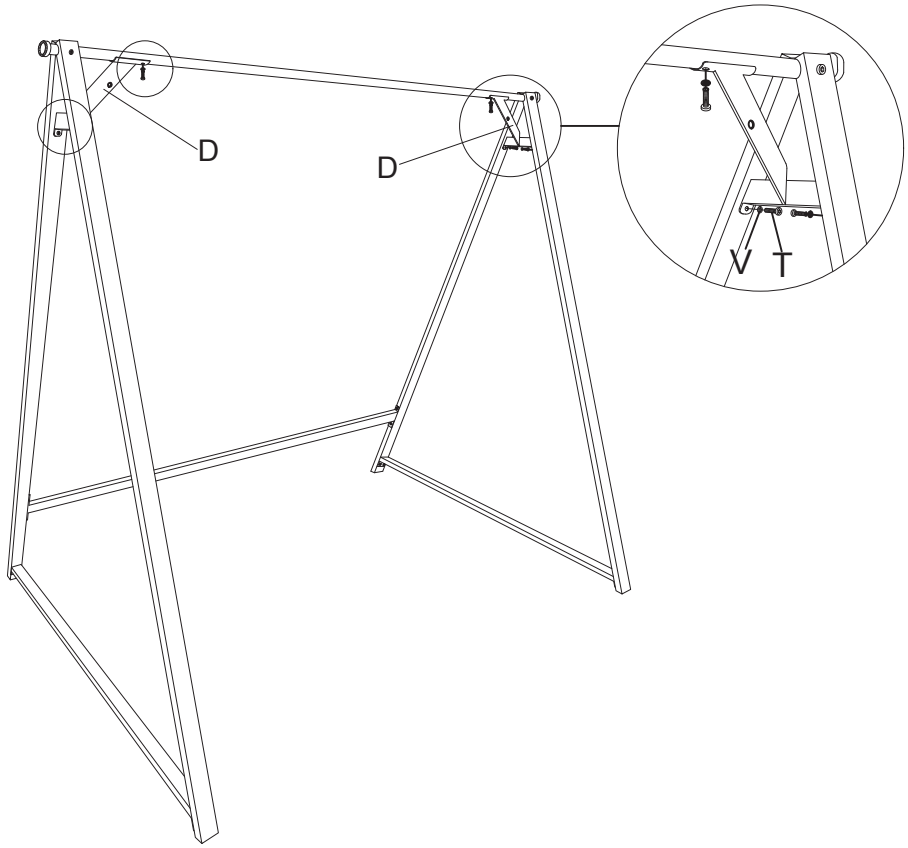

z x 2

5

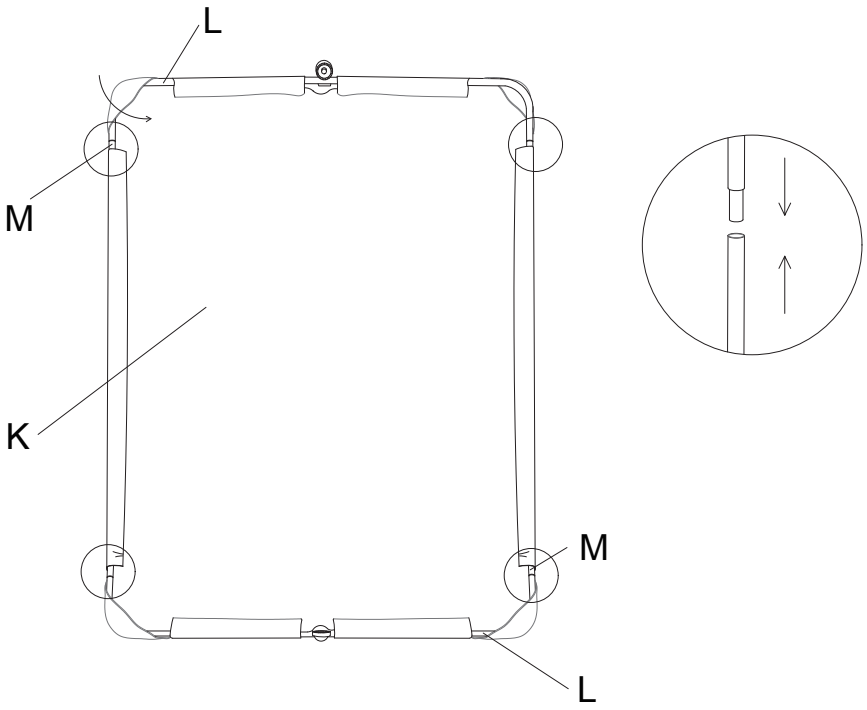

6

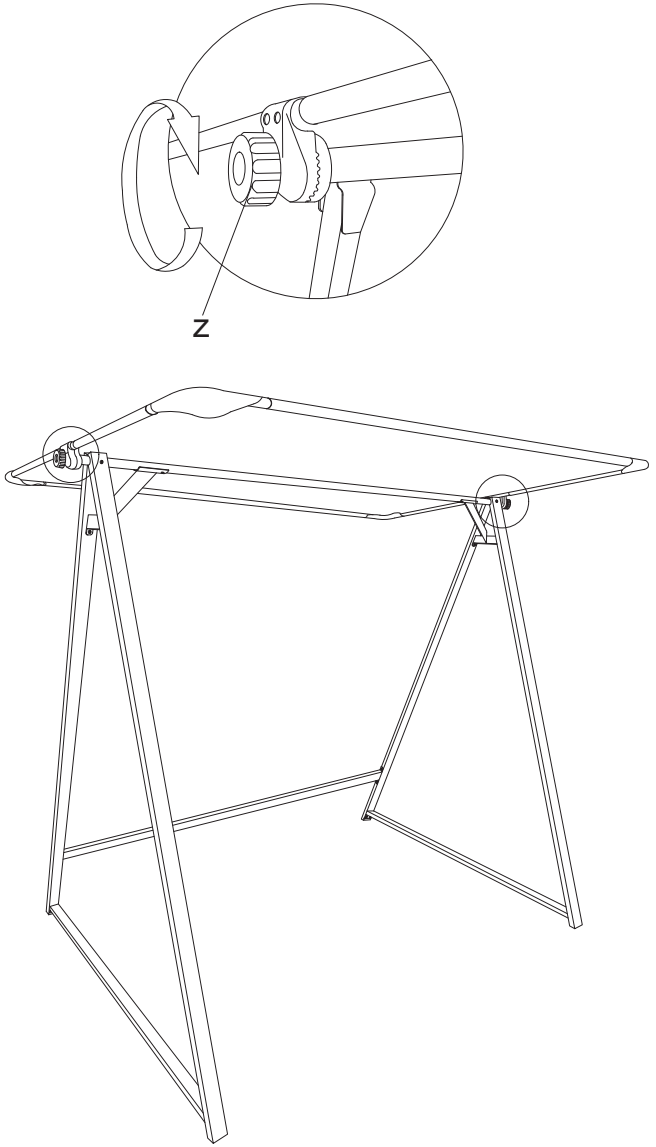

S x 4	V x 8	W x 4		

T x 4	V x 4			

7

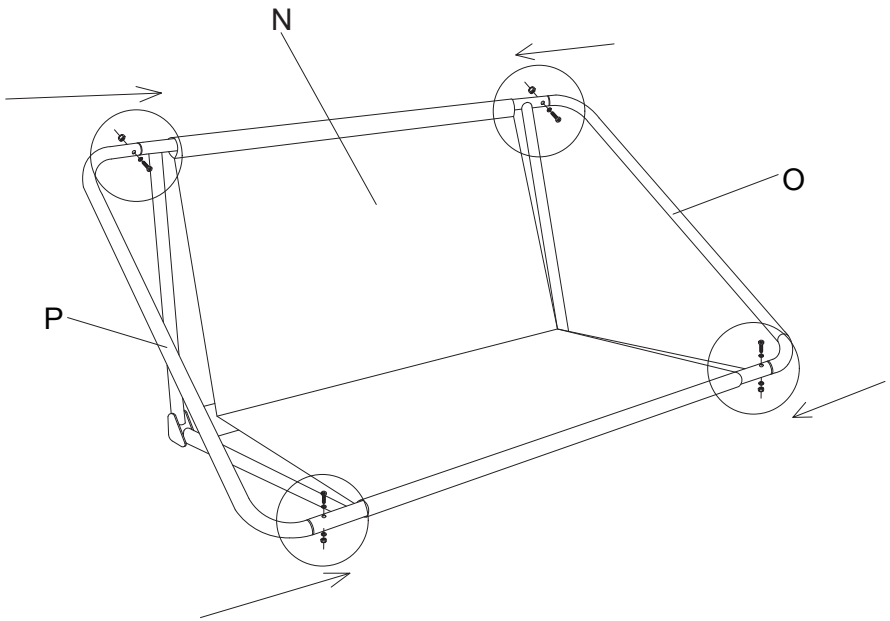

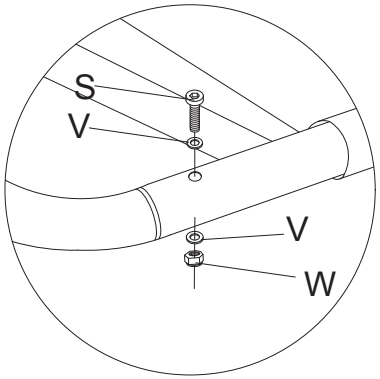

8

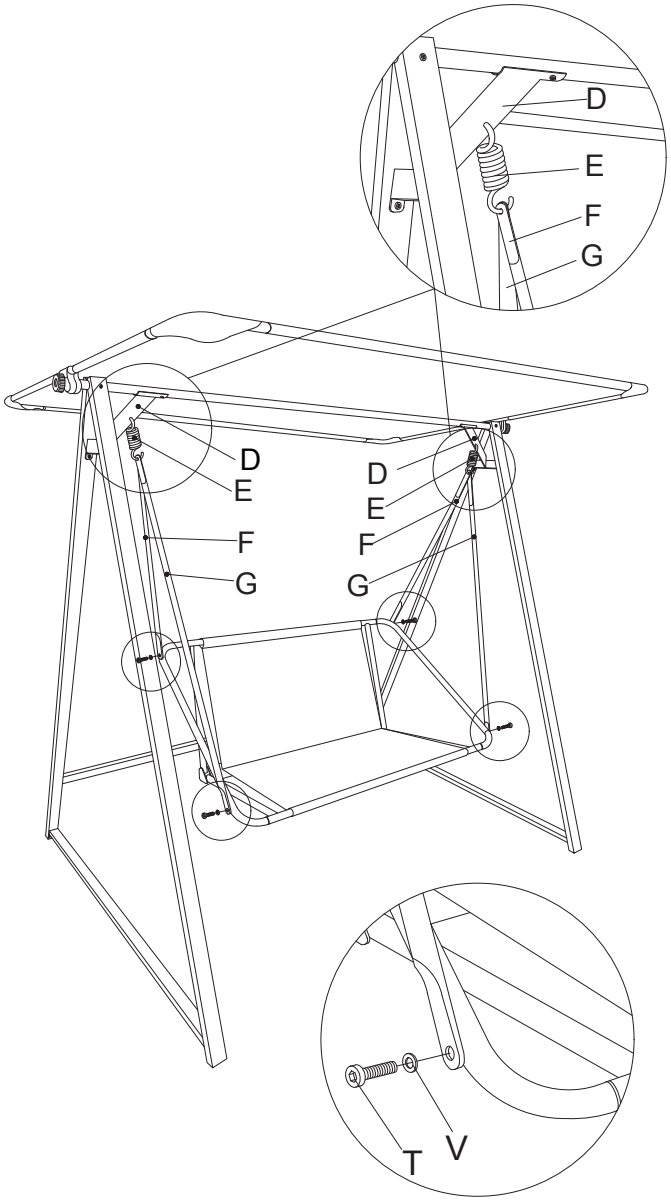

9

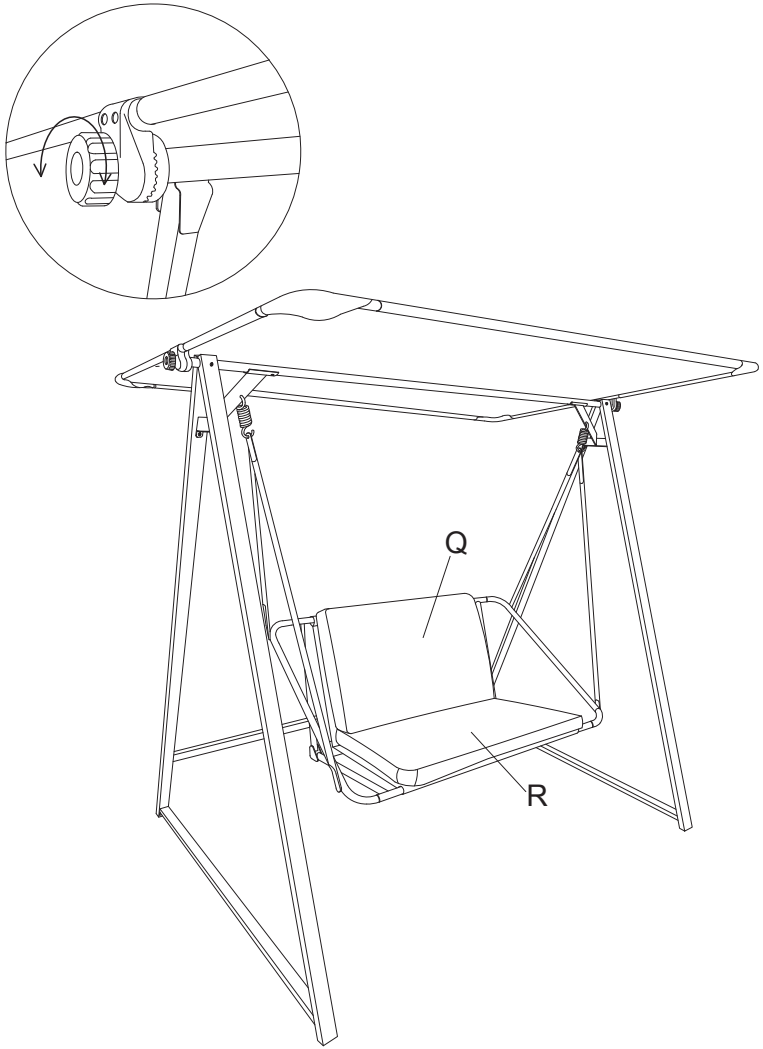

10

